coldline

Клиент _____ Количество _____

Проект _____ Позиция _____

Сквозные шкафы

Модель: J110/2M **Код:** J12110200201

Сквозные холодильный шкаф под вкатную тележку GN 2/1, 2 двери. Встроенный холодильный агрегат, климатический класс 5 высокая нагрузка и экологический хладагент R290. Светодиодная подсветка, защелкивающаяся ручка с замком и ключом в стандартной комплектации. Температурный диапазон -2°+8°C; вентилируемое охлаждение оттайка горячим газом. Толщина изоляции 75 мм - HFO-хладагент с высокими изоляционными характеристиками и низким воздействием на окружающую среду (без ХФУ, ГХФУ, ГФУ); легко заменяемое трехкамерное магнитное уплотнение. Цельная конструкция, внутренняя и внешняя часть из нержавеющей стали AISI 304, внешняя задняя часть из оцинкованной стали. Закругленные внутренние углы для удобства очистки. Сменная система хладагента FSS - Fast Service System - для быстрого и простого обслуживания. Подготовлен для подключения к системе удаленного контроля Cosmo и соединения ModBus/RTU Rs485.

Технические данные

Вместимость брутто:	838 lt
Диапазон температур:	-2°+8°C
Холодильный агрегат:	С встроенным агрегатом
Климатический класс:	5
Фреон:	R290
Оттайка:	Оттайка горячим газом
Клапан:	Поставляется с соленоидом
Габариты:	810×880×2115 mm
Габариты в упаковке:	840×920×2260 mm
Вес брутто:	150 Kg
Напряжение:	220-240 V - 50 Hz
Общ. электр. мощность:	390 W
Потребляемый ток:	1,8 A
Холод. Мощность:	713 W*
***:**	Испарител. -10°C конд. +55°C

Характеристики

Базовая комплектация:	LED подсветка, замок с ключом
контроль:	Электронный дисплей заподлицо с панелью
Двери:	2 двери, самозакрывающиеся перенавешиваемые с фиксатором под 105°, молния справа
Уплотнение дверцы:	Магнитный, трехкамерный и егко заменяемый
Толщина изоляции:	Толщина 75 мм - CFC/HCFC нет
Внешняя/внутренняя отделка:	Внутренняя и внешняя отделка из нержавеющей стали AISI 304. Стенка из оцинкованной стали
Внутренние углы:	Округлые для егкой чистки
Ручка:	Хромированная защелка, со встроенным замком
Cosmo:	Подготовлен для подключения к Cosmo Hub

In order to constantly offer the best possible products we reserve the right to make changes on technical specifications without incurring any obligation for equipment previosly or subsequently sold.

Coldline Srl via Mattei, 38 - 35038 Torreglia, PD, Italy - P.I. 02628640282

coldline.it - info@coldline.it

Аксессуары и модификации

Alimentazione frequenza 60Hz

Другое напряжение

Тележка GN2/1 размерами 598x660x1630 мм

Комплект подключения кабеля Cosmo

COSMO - контроль wi-fi

Cosmo è la tecnologia wifi che permette di connettere e monitorare da smartphone gli apparecchi Coldline. L'armadio, collegato con kit Cosmo ad un Cosmo hub (MODI, VISION o LEVTRONIC) o con Cosmo box wifi, può essere monitorato dalla CosmoApp per ricevere alert in caso di funzionamento anomalo.

Технический чертеж

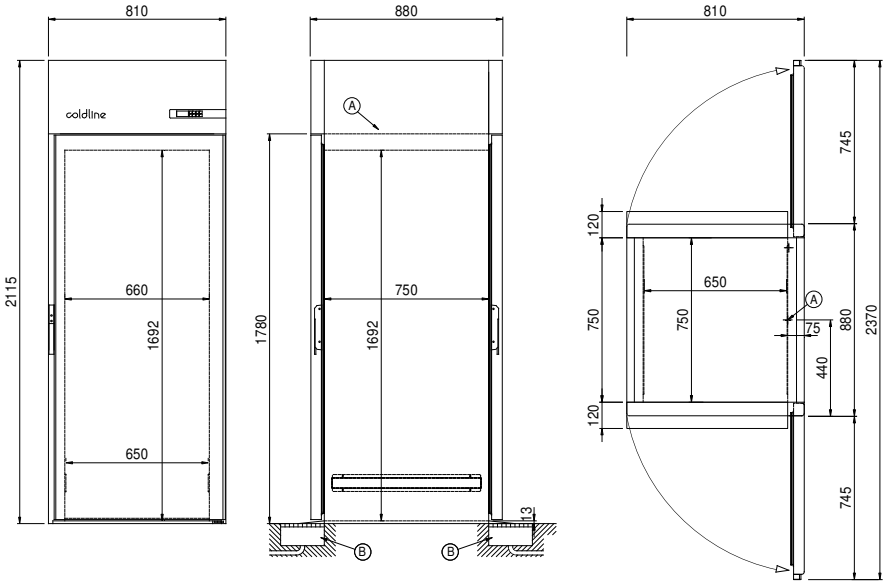

A: Выход кабеля питания

B: Слив конденсата

In order to constantly offer the best possible products we reserve the right to make changes on technical specifications without incurring any obligation for equipment previosly or subsequently sold.