coldline

Cliente _____ Cantidad _____

Proyecto _____ Posición _____

Pasante

Modelo: J110/2MV1 **Cód.:** J12110200301

Armario refrigerado Pasante para carros GN2/1, 2 puertas, 1 de ellas de cristal. Unidad de refrigeración enchufable, clase climática 4 y gas refrigerante ecológico R290. tira de luz led, asa a presión con cerradura y llave de serie. Rango de temperaturas -2°+8°C con refrigeración ventilada desescarche por gas caliente. Espesor de aislamiento 75 mm - HFO con alto rendimiento de aislamiento y bajo impacto ambiental (libre de CFC, HCFC, HFC); junta magnética de triple cámara, fácilmente reemplazable. Estructura de una sola pieza, interior/exterior de acero inoxidable AISI 304, trasera exterior de acero galvanizado. Esquinas interiores redondeadas para facilitar la limpieza. FSS - Fast Service System - sistema de refrigerante sustituible para un servicio económico y rápido. Predisposición para conexión al sistema de supervisión remota Cosmo y conexión ModBus/RTU Rs485.

Datos técnicos

Capacidad bruta:	838 lt
Rango de temperatura:	-2°+8°C
Unidad refrigeradora:	Plug-in
Clase climática:	4
Gas refrigerante:	R290 (GWP=3)
Carga refrigerante:	350g
Descogelación :	Gas caliente
Válvula:	Solenoide suministrado de serie
Dimensiones:	810×880×2115 mm
Dimensiones embalaje:	840×920×2260 mm
Peso neto / bruto:	160 Kg / 180 Kg
Volumen neto / bruto:	353 lt / 838 lt
Alimentación:	220-240 V - 50 Hz
Potencia absorbida:	390W - 1,8A
Rendimiento de refrigeración:	713 W*
***:**	Evap. -10°C Cond. +55°C

Caracteristicas

Equipo:	Iluminación LED
Control:	Display electrónico enrasado
Puertas:	1 puerta de aluminio, autocierre con pestillo de 105°, bisagras a la derecha
Junta de la puerta:	Triple cámara, magnética y fácilmente sustituible
Aislamiento:	Espesor 75 mm - libre de CFC/HCFC
Acabado interno/externo:	Exterior e interior en acero inox AISI 304. Trasera en acero galvanizado
Esquinas internas:	Redondeado para una fácil limpieza
Manija:	Cromada a presión con cerradura integrada
Cosmo:	Preparado para conexión a Cosmo Hub

In order to constantly offer the best possible products we reserve the right to make changes on technical specifications without incurring any obligation for equipment previosly or subsequently sold.

Coldline Srl via Mattei, 38 - 35038 Torreglia, PD, Italy - P.I. 02628640282

coldline.it - info@coldline.it

Accesorios y variantes

Alimentazione frequenza 60Hz	Carro GN2/1 20 bandejas 598x660x1630 mm
Otros voltajes especiales	Kit de conexión de cable Cosmo

COSMO - control wi-fi

Cosmo es la tecnología Wi-Fi exclusiva de The Nice Kitchen que permite conectar y monitorizar los equipos Coldline, Modular y Nevo desde un smartphone. El armario, conectado con el kit Cosmo por cable a un Cosmo Hub (MODI, VISION, THAW.PRO, LEVTRONIC, QUBI) o con el kit Cosmo Wi-Fi, puede ser controlado por la CosmoApp para recibir alertas en caso de funcionamiento anómalo.

Diseño técnico

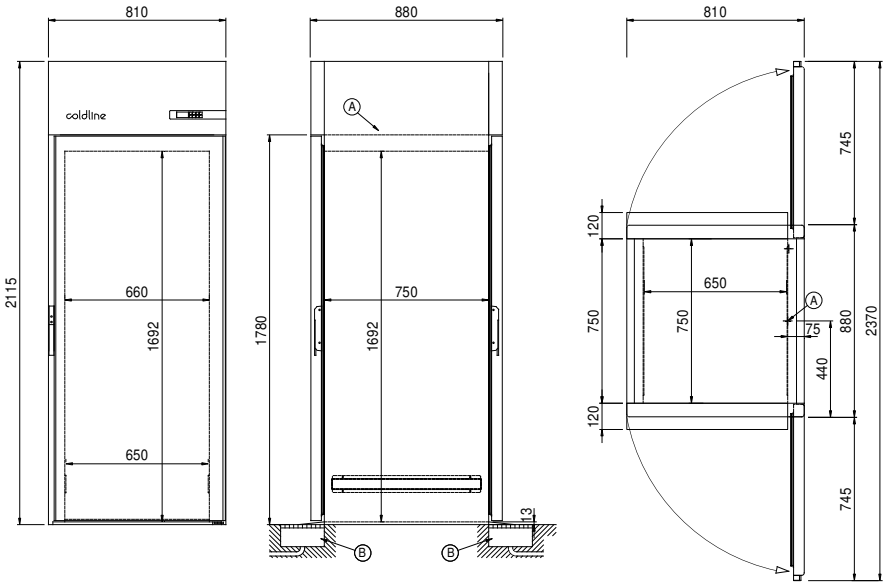

A: Alimentación del cable de salida

B: Descarga del agua de condensación

In order to constantly offer the best possible products we reserve the right to make changes on technical specifications without incurring any obligation for equipment previosly or subsequently sold.