Клиент Количество

Проект Позиция

Сквозные шкафы

Модель: J170/4M **Код:** J12170200401



Сквозные холодильный шкаф под вкатную тележку GN 2/1, 4 двери. Встроенный холодильный агрегат, климатический класс 5 высокая нагрузка и экологический хладагент R290. Светодиодная подсветка, защелкивающаяся ручка с замком и ключом в стандартной комплектации. Температурный диапазон -2°+8°C; вентилируемое охлаждение оттайка горячим газом. Толщина изоляции 75 мм - HFO-хладагент с высокими изоляционными характеристиками и низким воздействием на окружающую среду (без ХФУ, ГХФУ, ГФУ); легко заменяемое трехкамерное магнитное уплотнение. Цельная конструкция, внутренняя и внешняя часть из нержавеющей стали AISI 304, внешняя задняя часть из оцинкованной стали. Закругленные внутренние углы для удобства очистки. Сменная система хладагента FSS - Fast Service System - для быстрого и простого обслуживания. Подготовлен для подключения к системе удаленного контроля Cosmo и соединения ModBus/RTU Rs485.

Технические данные

Вместимость брутто:	1865 lt
Диапазон температур:	-2°+8°C
Холодильный агрегат:	С встроенным агрегатом
Климатический класс:	5
Фреон:	R290 (GWP=3)
Количество хладагента:	350g
Оттайка:	Оттайка горячим газом
Клапан:	Поставляется с соленоидом
Габариты:	1620×880×2115 mm
Габариты в упаковке:	1650×920×2270 mm
Вес нетто / брутто:	220 Kg / 246 Kg
Объем нетто / брутто:	706 lt / 1865 lt
Напряжение:	220-240 V - 50 Hz
Эл. мощность:	390W - 1,8A
Холод. Мощность:	713 W*
***:**	Испарител. -10°C конд. +55°C

Характеристики

Базовая комплектация:	LED подсветка, замок с ключом
контроль:	Электронный дисплей заподлицо с панелью
Двери:	2 двери, самозакрывающиеся перенавешиваемые с фиксатором под 105°, молния справа
Уплотнение дверцы:	Магнитный, трехкамерный и егко заменяемый
Толщина изоляции:	Толщина 75 мм - CFC/HCFC нет
Внешняя/внутренняя отделка:	Внутренняя и внешняя отделка из нержавеющей стали AISI 304. Стенка из оцинкованной стали
Внутренние углы:	Округлые для егкой чистки
Ручка:	Хромированная защелка, со встроенным замком
Cosmo:	Подготовлен для подключения к Cosmo Hub

In order to constantly offer the best possible products we reserve the right to make changes on technical specifications without incurring any obligation for equipment previosly or subsequently sold.

Аксессуары и модификации

Alimentazione frequenza 60Hz	Тележка GN2/1 размерами 598x660x1630 мм
Другое напряжение	Комплект подключения кабеля Cosmo

COSMO - контроль wi-fi

Cosmo - это эксклюзивная Wi-Fi технология The Nice Kitchen, которая позволяет подключать и контролировать приборы Coldline, Modular и Nevo со смартфона. Шкаф, подключенный с помощью комплекта Cosmo через кабель к концентратору Cosmo (MODI, VISION, THAW.PRO, LEVTRONIC, QUBI) или с помощью Cosmo box Wi-Fi, может контролироваться с помощью CosmoApp для получения предупреждений в случае ненормальной работы.

Технический чертеж

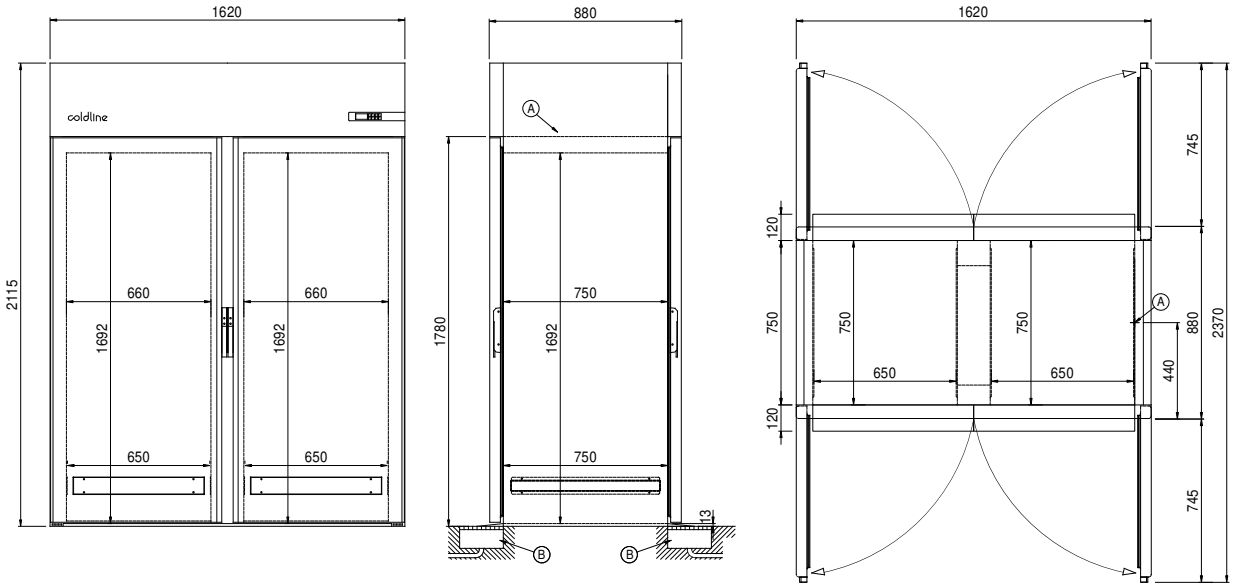

A: Выход кабеля питания

B: Слив конденсата

In order to constantly offer the best possible products we reserve the right to make changes on technical specifications without incurring any obligation for equipment previosly or subsequently sold.