Kunde _____ Menge _____

Projekt _____ Lage _____

Durchfahrkühlschränke

Modell: J170/4MV2 **Cod:** J12170200501

Durchfahrkühlschränk für GN2/1-Wagen, 4 Türen, davon 2 Glastüren. Steckerfertiges Kühlaggregat, Klimaklasse 4 und umweltfreundliches Kältemittelgas R290. LED-Beleuchtungsband, Schnappverschluss mit Schloss und Schlüssel als Standard. Temperaturbereich -2°+8°C mit ventilierter Kühlung Heißgas-Abtauung. 75 mm Isolierung - HFO mit hoher Dämmleistung und geringer Umweltbelastung (FCKW-, HFCKW-, FKW-frei); leicht auswechselbare magnetische Dreikammerdichtung. Einteilige Struktur, Außen- und Innenwände aus CNS nach DIN 1.4301. Rückseite aus verzinktem Stahl. Abgerundete Innenecken für einfache Reinigung. FSS - Fast Service System - austauschbares Kühlmittelsystem für für schnelle und einfache Wartung. Vorbereitet für den Anschluss an das Cosmo-Fernüberwachungssystem und den ModBus/RTU Rs485-Anschluss.



Technische Daten

Bruttokapazität:	1865 lt
Betriebstemperatur:	-2°+8°C
Externe Kälteanlage:	Steckerfertig
Klimaklasse:	4
Kältemittel:	R290 (GWP=3)
Kältemittelfüllung:	80g
Abtauung:	Heißgas
Ventil:	Standardmäßig mit Magnetventil geliefert
Außenmaße:	1620×880×2115 mm
Verpackungsabmessungen:	1650×920×2270 mm
Netto- / Bruttogewicht:	260 Kg / 286 Kg
Netto / Brutto-Volumen:	706 lt / 1865 lt
Spannung/Frequenz:	220-240 V - 50 Hz
Max. Stromaufnahme:	390W - 1,8A
Kälteleistung:	713 W*
*:	VT. -10°C Kond. +55°C

Eigenschaften

Standardausrustung:	LED-Beleuchtung
Kontrolle:	Elektronik, Anzeige bündig mit dem Panel
Türen:	1 Aluminiumtür, selbstschließend mit 105°-Verriegelung, Scharniere rechts
Türdichtung:	Magnetisch, dreikammerig und leicht austauschbar
Isolierung:	75 mm Dicke - FCKW/HCKW-frei
Ausfuhrung Innen/Außen:	Außen und innen CNS nach DIN 1.4301. Rückseite aus verzinktem Stahl
Innenecken:	Abgerundet für einfache Reinigung und maximale Hygiene
Griff:	Snap-in Chrom mit integriertem Schloss
Cosmo:	Vorbereitet für den Anschluss an Cosmo Hub

In order to constantly offer the best possible products we reserve the right to make changes on technical specifications without incurring any obligation for equipment previosly or subsequently sold.

Zubehör und Ausführungen

Alimentazione frequenza 60Hz	Wagen GN2/1 20 Bleche 598x660x1630 mm
Andere Speisungen	Cosmo Kabelanschluss-Set

Cosmo - Wi-Fi Kontroll system

Cosmo ist die exklusive Wi-Fi-Technologie von The Nice Kitchen, mit der Coldline-, Modular- und Nevo-Geräte über ein Smartphone verbunden und überwacht werden können. Der Schrank, der mit dem Cosmo-Kit über ein Kabel mit einem Cosmo-Hub (MODI, VISION, THAW.PRO, LEVTRONIC, QUBI) oder mit der Cosmo-Kit Wi-Fi angeschlossen ist, kann mit der CosmoApp überwacht werden, um im Falle eines abnormalen Betriebs Warnungen zu erhalten.

Technische Zeichnung

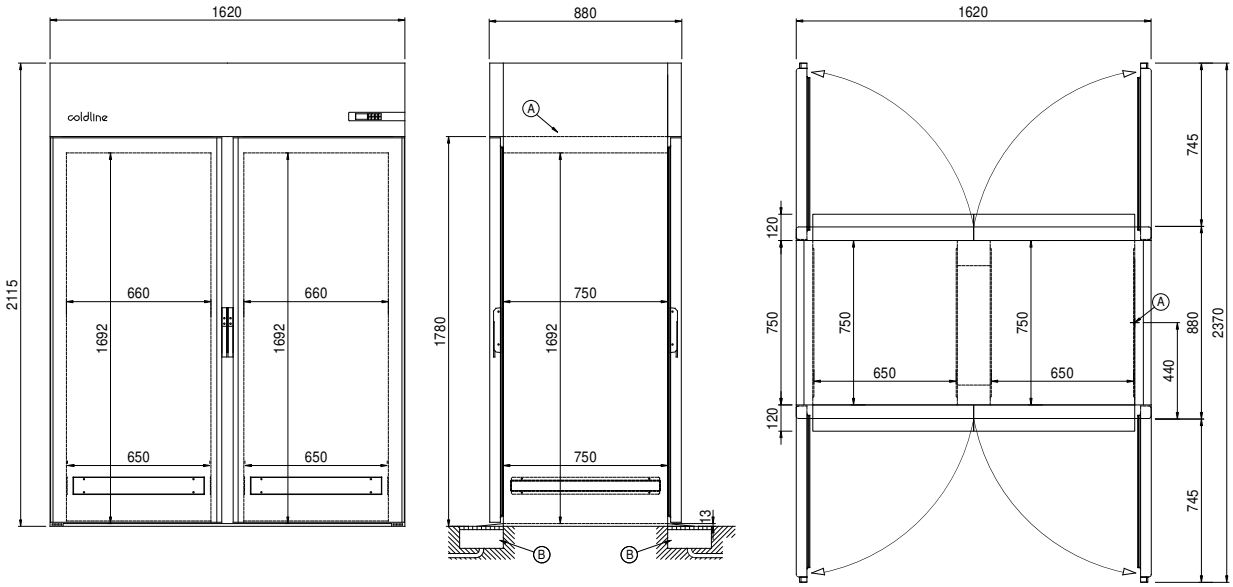

A: Stromanschluss

B: Tauwasserablauf

In order to constantly offer the best possible products we reserve the right to make changes on technical specifications without incurring any obligation for equipment previosly or subsequently sold.