Client _____ Quantité _____

Projet _____ Position _____

## Armoire traversante

**Modèle:** J170/4MV2 **Cod:** J12170200501



Armoire réfrigérée traversante pour les chariots GN2/1, 4 portes, dont 2 en verre. Unité de réfrigération logée, classe climatique 4 et gaz réfrigérant écologique R290. Éclairage à bande led, poignée de verrouillage avec serrure et clé en standard. Plage de température -2°+8°C avec réfrigération ventilée dégivrage par gaz chauds. Épaisseur de l'isolation 75 mm - HFO à haute performance d'isolation et à faible impact environnemental (sans CFC, HCFC, HFC); joint magnétique à à chambre triple, facilement remplaçable. Structure monobloc, intérieur/extérieur en acier inoxydable AISI 304, extérieur arrière en acier galvanisé. Angles internes arrondis facilitant le nettoyage. Système de refroidissement monobloc amovible et remplaçable FSS - Fast Service System - pour un service économique et rapide. Préparé pour la connexion au système de supervision à distance Cosmo et à la connexion ModBus/RTU Rs485.

### Données techniques

| | |
|---|---|
| **Capacité brute:** | 1865 lt |
| **Temperature de fonctionnement:** | -2°+8°C |
| **Groupe frigorifique:** | Groupe logé |
| **Classe climatique:** | 4 |
| **Gaz réfrigérant:** | R290 (GWP=3) |
| **Charge de réfrigérant:** | 80g |
| **Dégivrage:** | A gaz chaud |
| **Détendeur:** | Solénoïde fourni en standard |
| **Dimensions:** | 1620×880×2115 mm |
| **Dimensions emballage:** | 1650×920×2270 mm |
| **Poids net / brut:** | 260 Kg / 286 Kg |
| **Volume net / brut:** | 706 lt / 1865 lt |
| **Alimentacion:** | 220-240 V - 50 Hz |
| **Consommation électrique unité:** | 390W - 1,8A |
| **Puissance frigorifique:** | 713 W* |
| *: | Evap. -10°C Cond. +55°C |

### Caractéristiques

| | |
|---|---|
| **Equipment:** | Eclairage par LED |
| **Control:** | Afficheur électronique affleurant |
| **Portes:** | 1 porte en aluminium, à fermeture automatique avec loquet de 105°, charnières à droite |
| **Joint de porte:** | Chambre triple, magnetique facilement remplaçables |
| **Isolement:** | 75 mm d'épaisseur - sans CFC/HCFC |
| **Finition interne/externe:** | Finition extérieure et intérieure en acier AISI 304. Dos extérieur en acier galvanisé |
| **Coins internes:** | Angles arrondis pour garantir une hygiène maximum |
| **Poignée:** | Poignée chromée à pression avec serrure intégrée |
| **Cosmo:** | Préparé pour la connexion à Cosmo Hub |

In order to constantly offer the best possible products we reserve the right to make changes on technical specifications without incurring any obligation for equipment previosly or subsequently sold.

## Accessoires et variantes

| | |
|---|---|
| Alimentazione frequenza 60Hz | Chariot 20 plateaux GN2/1 598x660x1630 mm |
| Autres alimentations | Kit de connexion du câble Cosmo |

## COSMO - contrôle wi-fi

Cosmo est la technologie Wi-Fi exclusive de The Nice Kitchen qui permet de connecter et de contrôler les appareils Coldline, Modular et Nevo à partir d'un smartphone. L'armoire, connecté avec le kit Cosmo par câble à un hub Cosmo (MODI, VISION, THAW.PRO, LEVTRONIC, QUBI) ou avec le kit Wi-Fi Cosmo, peut être surveillé par la CosmoApp et recevoir des alertes en cas de fonctionnement anormal.

## Déssin technique

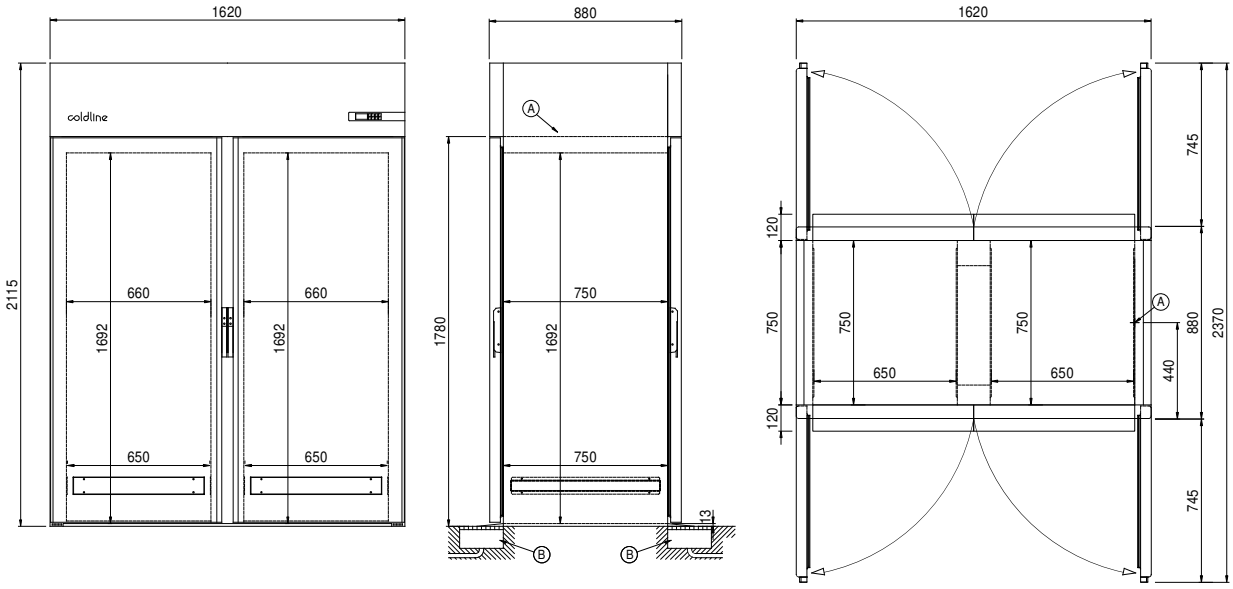


**A:** Sortie cable d'alimentation

**B:** Condensation de vidange

In order to constantly offer the best possible products we reserve the right to make changes on technical specifications without incurring any obligation for equipment previosly or subsequently sold.