Cliente _____ Quantità _____

Progetto _____ Posizione _____

Pass-Through

Modello: J170/4MV2 **Cod:** J12170200501

Armadio refrigerato Pass-Through per carrelli GN2/1, 4 porte di cui 2 porta vetro. Unità refrigerante plug-in, classe climatica 4 e gas refrigerante ecologico R290. Illuminazione strip led, maniglia a scatto con serratura e chiave di serie. Range di temperatura -2°+8°C con refrigerazione ventilata Sbrinamento a gas caldo. Spessore dell'isolamento 75 mm - HFO con elevate prestazioni isolanti e basso impatto ambientale (senza CFC, HCFC, HFC); guarnizione magnetica a tripla camera, facilmente sostituibile. Struttura monoscocca, interno/esterno in acciaio inox AISI 304, schiena esterna in acciaio galvanizzato. Angoli interni arrotondati per una facile pulizia. Sistema refrigerante sostituibile FSS - Fast Service System - per un service facile e veloce. Predisposto per collegamento a sistema di supervisione remoto Cosmo e connessione ModBus/RTU Rs485.



Dati Tecnici

Capacità lorda:	1865 lt
Range temperatura:	-2°+8°C
Unità refrigerante:	Plug-in
Classe Climatica:	4
Gas refrigerante:	R290 (GWP=3)
Carica Refrigerante:	80g
Sbrinamento:	A gas caldo
Valvola:	Solenoide fornita di serie
Dimensioni:	1620×880×2115 mm
Dimensioni imballo:	1650×920×2270 mm
Peso netto / lordo:	260 Kg / 286 Kg
Volume netto / lordo:	706 lt / 1865 lt
Alimentazione:	220-240 V - 50 Hz
Assorbimento:	390W - 1,8A
Resa Frigorifera:	713 W*
*:	Evap. -10°C Cond. +55°C

Caratteristiche

Dotazione:	Illuminazione LED
Controllo:	Elettronico, display a filo pannello
Porte:	1 porta in alluminio, autochiudente con fermo a 105°, cerniere a destra
Guarnizione porta:	A tripla camera, magnetica facilmente sostituibile
Isolamento:	Spessore 75 mm - CFC/HCFC free
Finitura interna/esterna:	Esterno e interno in acciaio inox AISI 304. Schiena in acciaio galvanizzato
Angoli interni:	Arrotondati per una facile pulizia
Maniglia:	Cromata a scatto con serratura integrata
Cosmo:	Predisposto per collegamento a Cosmo Hub

In order to constantly offer the best possible products we reserve the right to make changes on technical specifications without incurring any obligation for equipment previosly or subsequently sold.

Accessori e varianti

Alimentazione frequenza 60Hz	Carrello GN2/1 20 teglie 598x660x1630 mm
Altre alimentazioni	Kit connessione via cavo Cosmo

COSMO - controllo wi-fi

Cosmo è l'esclusiva tecnologia Wi-Fi di The Nice Kitchen che permette di connettere e monitorare da smartphone gli apparecchi Coldline, Modular e Nevo. L'armadio, collegato con kit Cosmo via cavo ad un Cosmo hub (MODI, VISION, THAW.PRO, LEVTRONIC, QUBI) o con kit Cosmo Wi-Fi, può essere monitorato dalla CosmoApp e ricevere alert in caso di funzionamento anomalo.

Disegno tecnico

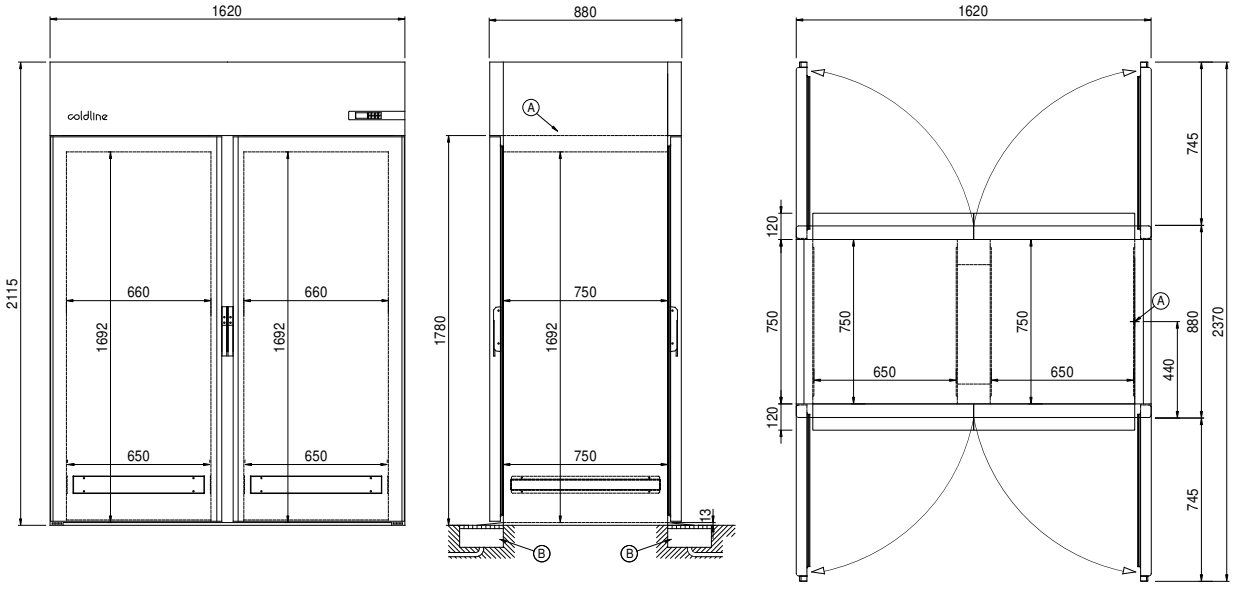

A: Uscita cavo alimentazione

B: Scarico condensa

In order to constantly offer the best possible products we reserve the right to make changes on technical specifications without incurring any obligation for equipment previosly or subsequently sold.