coldline

Client _____ Quantité _____

Projet _____ Position _____

Armoire à chariot Levtronic J12

Modèle: J120/1FH **Cod:** J31120800101

Chambre de pousse Levtronic à chariot J12, 1 porte, Plage de température -6°+40°C. Il est équipé des fonctions: arrête du levage, levage manuel, cycle continu, conservation. Unité de réfrigération logée, classe climatique 5 heavy duty et gaz réfrigérant écologique R290. Dégivrage électrique, ventilation réglable de 25 à 100% et humidité réglable de 45 à 95%. Filtre de purification d'eau inclus. Écran tactile de 4,3" avec modes de fonctionnement des recettes personnalisables. Pour chariot EN60x80, rampe d'accès incluse. Eclairage led, bouchon de vidange, serrure à pression avec clé, Détendeur électronique et évaporateur traité anticorrosion. Épaisseur de l'isolation 75 mm - HFO à haute performance d'isolation et à faible impact environnemental (sans CFC, HCFC, HFC); joint magnétique à à chambre triple, facilement remplaçable. Intérieur/extérieur en acier inoxydable AISI 304; dos extérieur en acier galvanisé. Système de refroidissement monobloc amovible et remplaçable FSS - Fast Service System - pour un service économique et rapide. Cosmo: connexion wi-fi pour la surveillance à distance via Cosmo App. Lorsqu'elle est reliée à des tables et des armoires Coldline, sert de point relai pour la surveillance à distance des équipements connectés.

Données techniques

Capacité maxime:	1 chariot GN2/1, EN60x80
Capacité brute:	977 lt
Temperature de fonctionnement:	-6°+40°C
Plage d'humidité:	45% - 95% avec humidificateur
Groupe frigorifique:	Groupe logé
Classe climatique:	5
Gaz réfrigérant:	R290 (GWP=3)
Charge de réfrigérant:	120g
Dégivrage:	Eléctrique
Détendeur:	Solénoïde fourni en standard
Dimensions:	810×1015×2115 mm
Dimensions emballage:	830×1050×2265 mm
Poids net / brut:	170 Kg / 190 Kg
Volume net / brut:	610 lt / 977 lt
Alimentacion:	220-240 V - 50 Hz
Consommation électrique:	1360W - 6,2A
Puissance frigorifique:	668 W*
***:**	Evap. -10°C Cond. +55°C

Caractéristiques

Equipment:	Éclairage LED Serrure avec clé
Control:	Display écrain tactile 4,3" avec prise USB
Portes:	1 porte, à fermeture automatique, réversible avec butée à 105°
Joint de porte:	Chambre triple, magnetique facilement remplaçables
Isolement:	100 mm d'épaisseur - sans CFC/HCFC
Finition interne/externe:	Structure monobloc en acier inoxydable AISI 304, dos extérieur en acier galvanisé
Coins internes:	Angles arrondis pour garantir une hygiène maximum
Poignée:	Poignée chromée à pression avec serrure intégrée
Cosmo:	Système de commande à distance Wi-Fi

In order to constantly offer the best possible products we reserve the right to make changes on technical specifications without incurring any obligation for equipment previosly or subsequently sold.

Coldline Srl via Mattei, 38 - 35038 Torreglia, PD, Italy - P.I. 02628640282

coldline.it - info@coldline.it

Accessoires et variantes

Alimentazione frequenza 60Hz	Chariot 20 plateaux EN60x80 648x810x1490
Autres alimentations	Cartouche filtrante Purity C Quell ST 50

COSMO - contrôle wi-fi

Cosmo est la technologie Wi-Fi exclusive de The Nice Kitchen qui permet de connecter, de mettre à jour et de contrôler la chambre de pousse Levtronic à partir de smartphones. Levtronic est également un hub Cosmo et permet de superviser à distance les appareils Coldline qui y sont connectés. Depuis l'application, il est possible de vérifier les conditions de fonctionnement de chaque machine et de recevoir des alertes en cas de fonctionnement anormal.

Déssin technique

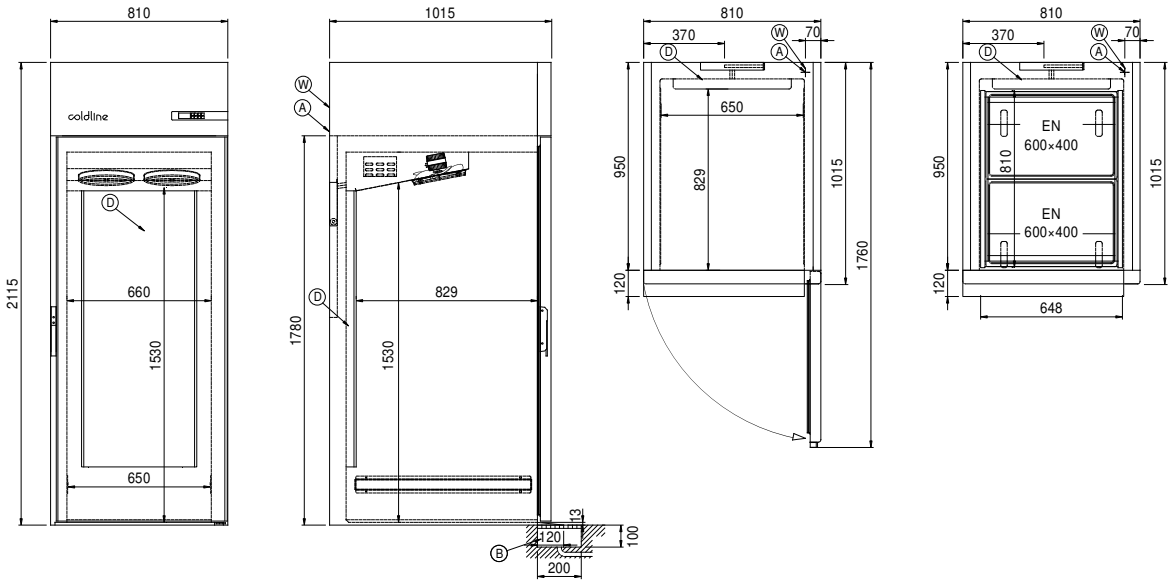

A:	Sortie cable d'alimentation	**B:**	Condensation de vidange	**D:**	Diffuseur d'air
J:	Évaporation automatique de la condensation	**W:**	Entrée d'eau pour humidificateur - 3/4" femelle. Déchargement non requis		

In order to constantly offer the best possible products we reserve the right to make changes on technical specifications without incurring any obligation for equipment previosly or subsequently sold.