coldline

Cliente _____ Quantità _____

Progetto _____ Posizione _____

Roll-in Levtronic J12

Modello: J120/1FH **Cod:** J31120800101

Armadio fermalievitazione Levtronic Roll-in J12, 1 porta, range di temperatura -6°+40°C. È dotato delle funzioni: fermalievitazione, lievitazione manuale, ciclo continuo e conservazione. Unità refrigerante plug-in, classe climatica 5 heavy duty e gas refrigerante ecologico R290. Sbrinamento elettrico, ventilazione regolabile 25-100% e umidità regolabile 45-95%. Filtro di purificazione acqua incluso. Touch screen 4,3" con modalità di funzionamento con ricette personalizzabili. Per carrello EN60x80, rampa di accesso inclusa. Illuminazione led, piletta di scolo, serratura a scatto con chiave, valvola di espansione elettronica e evaporatore verniciato anticorrosione. Spessore dell'isolamento 75 mm - HFO con elevate prestazioni isolanti e basso impatto ambientale (senza CFC, HCFC, HFC); guarnizione magnetica a tripla camera, facilmente sostituibile. Interno/esterno in acciaio inox AISI 304; schiena esterna in acciaio galvanizzato. Sistema refrigerante sostituibile FSS - Fast Service System - per un service facile e veloce. Cosmo: connessione wi-fi per il monitoraggio da remoto tramite Cosmo App. Se collegato via cavo a tavoli ed armadi Coldline svolge la funzione di hub per il monitoraggio da remoto delle apparecchiature collegate.

Dati Tecnici

Capacità massima:	1 carrello GN2/1, EN60x80
Capacità lorda:	977 lt
Range temperatura:	-6°+40°C
Range umidità:	45% - 95% con umidificatore
Unità refrigerante:	Plug-in
Classe Climatica:	5
Gas refrigerante:	R290 (GWP=3)
Carica Refrigerante:	120g
Sbrinamento:	Elettrico
Valvola:	Solenoide fornita di serie
Dimensioni:	810×1015×2115 mm
Dimensioni imballo:	830×1050×2265 mm
Peso netto / lordo:	170 Kg / 190 Kg
Volume netto / lordo:	610 lt / 977 lt
Alimentazione:	220-240 V - 50 Hz
Assorbimento:	1360W - 6,2A
Resa Frigorifera:	668 W*
***:**	Evap. -10°C Cond. +55°C

Caratteristiche

Dotazione:	Illuminazione LED, serratura con chiave
Controllo:	Display touch screen 4,3" con presa USB
Porte:	1 porta, autochiudenti, reversibili con fermo a 105°
Guarnizione porta:	A tripla camera, magnetica facilmente sostituibile
Isolamento:	Spessore 100 mm - CFC/HCFC free
Finitura interna/esterna:	Struttura monoscocca in acciaio inox AISI 304, schiena esterna in acciaio galvanizzato
Angoli interni:	Arrotondati per una facile pulizia
Maniglia:	Cromata a scatto con serratura integrata
Cosmo:	Sistema di controllo remoto wi-fi

In order to constantly offer the best possible products we reserve the right to make changes on technical specifications without incurring any obligation for equipment previosly or subsequently sold.

Coldline Srl via Mattei, 38 - 35038 Torreglia, PD, Italy - P.I. 02628640282

coldline.it - info@coldline.it

Accessori e varianti

Alimentazione frequenza 60Hz	Carrello EN60x80 20 teglie 648x810x1490
Altre alimentazioni	Cartuccia Filtro Purity C Quell ST 50

COSMO - controllo wi-fi

Cosmo è l'esclusiva tecnologia Wi-Fi di The Nice Kitchen che permette di connettere, aggiornare e monitorare da smartphone i fermalievitazione Levtronic. Levtronic è anche un Cosmo hub e consente la supervisione remota degli apparecchi Coldline a lui collegati. Dall'app potrai controllare le condizioni di funzionamento di ogni macchina e ricevere alert in caso di funzionamento anomalo.

Disegno tecnico

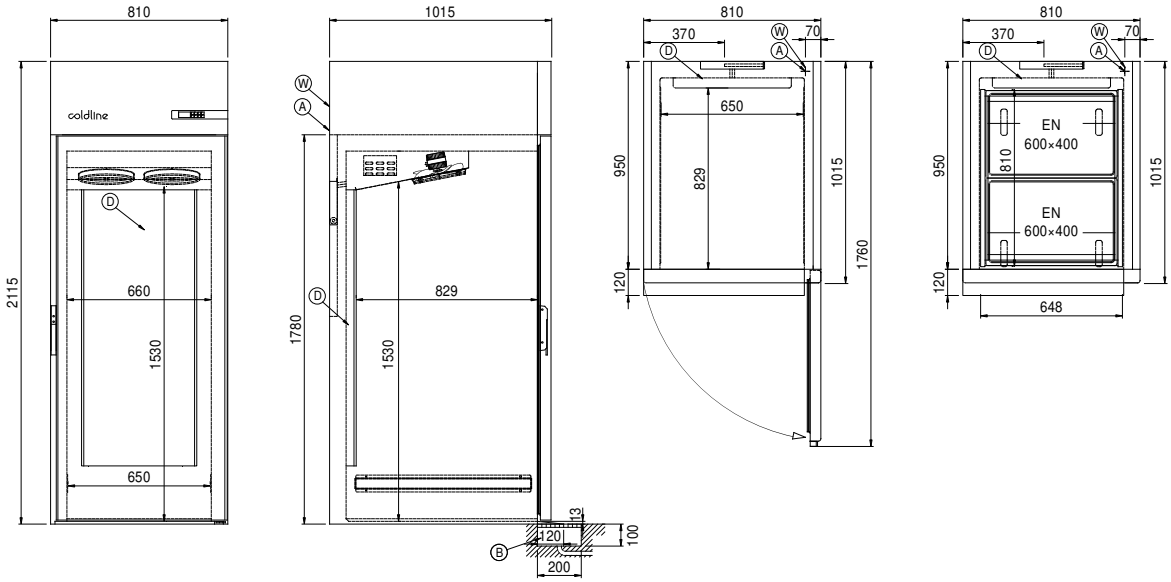

A:	Uscita cavo alimentazione	**B:**	Scarico condensa	**D:**	Diffusore flusso aria
J:	Evaporazione automatica condensa	**W:**	Carico acqua per umidificatore - femmina 3/4". Scarico non richiesto		

In order to constantly offer the best possible products we reserve the right to make changes on technical specifications without incurring any obligation for equipment previosly or subsequently sold.