Cliente _____ Quantità _____

Progetto _____ Posizione _____

# Armadio Master 700 XL

**Modello:** AS70/1NV **Cod:** A14070100602



Armadio refrigerato Master 700 XL, 1 porta. Unità refrigerante plug-in, classe energetica B, classe climatica 4 e gas refrigerante ecologico R290. Dotazione: 3 griglie plastificate 650x588 mm, serratura con chiave, illuminazione strip led. Range di temperatura 0°+10°C; refrigerazione ventilata. Le robuste guide stampate, applicate ai fianchi della camera di conservazione, consentono un rapido riposizionamento delle griglie XL nei 7 livelli disponibili garantendo +10% di spazio di stoccaggio extra per ingredienti e semilavorati. Evaporatore trattato anticorrosione, sbrinamento a fermata. Spessore dell'isolamento 75 mm - HFO con elevate prestazioni isolanti e basso impatto ambientale (senza CFC, HCFC, HFC). Maniglia in materiale plastico nero e guarnizione magnetica della porta a tripla camera, facilmente sostituibile. Apertura porta reversibile, autochiudente con fermo a 105°. Struttura monoscocca, interno/esterno in acciaio inox AISI 304; schiena esterna, fondo esterno e interno vano tecnico in acciaio galvanizzato/colaminato. Angoli interni arrotondati per una facile pulizia. La base modulare rinforzata in acciaio colaminato consente l'installazione su ruote, piedini, zoccolo fisso o mobile. Sistema refrigerante sostituibile FSS - Fast Service System - per un service facile e veloce. Predisposto per collegamento a sistema di supervisione remoto Cosmo e connessione ModBus/RTU Rs485.

## Dati Tecnici

| | |
|---|---|
| **Capacità lorda:** | 601 lt |
| **Range temperatura:** | 0°+10°C |
| **Unità refrigerante:** | Plug-in |
| **Classe efficienza energetica:** | B |
| **Indice efficienza energetica:** | 34,2 |
| **Consumo annuo:** | 489 kW/h annum |
| **Consumo 24h:** | 1,340 kW/h/24h |
| **Classe Climatica:** | 4 |
| **Gas refrigerante:** | R290 (GWP=3) |
| **Carica Refrigerante:** | 105g |
| **Sbrinamento:** | A fermata |
| **Valvola:** | Solenoide fornita di serie |
| **Dimensioni:** | 740×815×2085 mm |
| **Dimensioni imballo:** | 835×930×2145 mm |
| **Peso netto / lordo:** | 145 Kg / 165 Kg |
| **Volume netto / lordo:** | 499 lt / 601 lt |
| **Alimentazione:** | 220-240 V - 50 Hz |
| **Assorbimento:** | 260W - 1,2A |
| **Resa Frigorifera:** | 533 W* |
| *: | Evap. -10°C Cond. +55°C |

## Caratteristiche

| | |
|---|---|
| **Dotazione:** | 3 griglie plastificate 650x588 mm, serratura con chiave |
| **Controllo:** | Elettronico, display a filo pannello |
| **Porte:** | 1 porta in alluminio, autochiudente con fermo a 105°, cerniere a destra |
| **Guarnizione porta:** | A tripla camera, magnetica facilmente sostituibile |
| **Isolamento:** | Spessore 75 mm - CFC/HCFC free |
| **Finitura interna/esterna:** | Interno/esterno in acciaio inox AISI 304; schiena esterna, fondo e interno vano tecnico in acciaio galvanizzato/colaminato |
| **Angoli interni:** | Arrotondati per una facile pulizia |
| **Maniglia:** | In acciaio inox AISI 304, spessore 2 mm |
| **Cremagliere e Guide:** | Guide in tecnopolimero ad alta resistenza fissate ai fianchi della camera |
| **Piedini:** | In acciaio inox AISI 304 regolabili h 100-150 mm |
| **Cosmo:** | Predisposto per collegamento a Cosmo Hub |

In order to constantly offer the best possible products we reserve the right to make changes on technical specifications without incurring any obligation for equipment previosly or subsequently sold.

## Accessori e varianti

- Alimentazione frequenza 60Hz
- Altre alimentazioni
- Doppio sportello
- Telaio per predisposizione su zoccolo
- Verniciatura RAL
- Soluzioni Master Marine
- Predisposizione per collegamento a centrale remota CO2
- Kit apertura porta con pedale
- Kit 4 ruote pivotanti con freno h 128 mm
- Griglia plastificata 650x588 mm
- Interfaccia seriale, cavo RS485
- Kit connessione via cavo Cosmo

## COSMO - controllo wi-fi

Cosmo è l'esclusiva tecnologia Wi-Fi di The Nice Kitchen che permette di connettere e monitorare da smartphone gli apparecchi Coldline, Modular e Nevo. L'armadio, collegato con kit Cosmo via cavo ad un Cosmo hub (MODI, VISION, THAW.PRO, LEVTRONIC, QUBI) o con kit Cosmo Wi-Fi, può essere monitorato dalla CosmoApp e ricevere alert in caso di funzionamento anomalo.

## Disegno tecnico

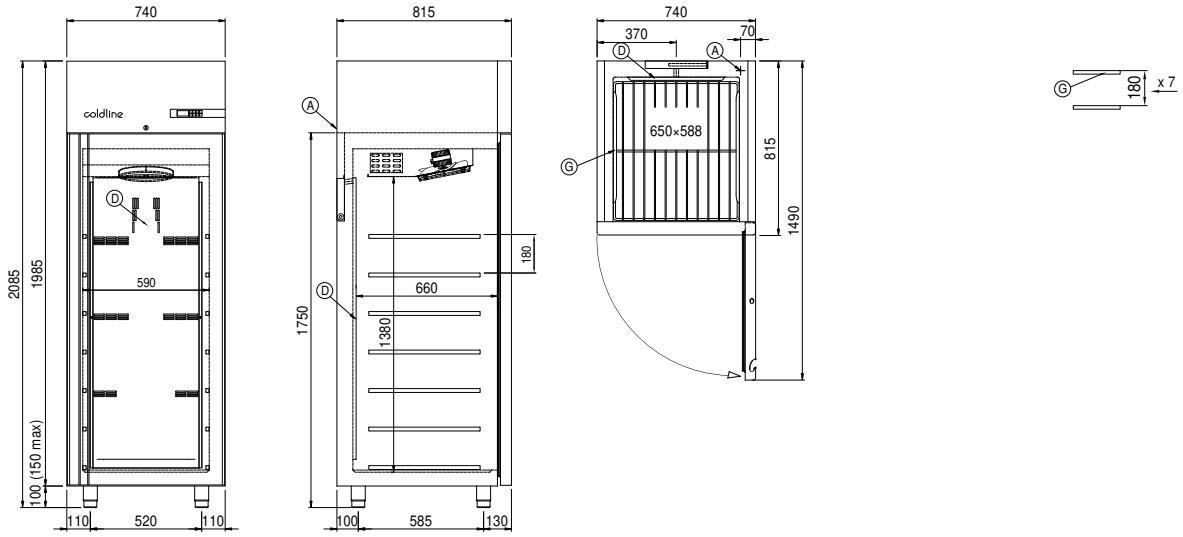


**A:** Uscita cavo alimentazione

**D:** Diffusore flusso aria

**G:** Cremagliere

In order to constantly offer the best possible products we reserve the right to make changes on technical specifications without incurring any obligation for equipment previosly or subsequently sold.