Клиент Количество

Проект Позиция

# Стол Saladette Arkis GN 1 дверный

**Модель:** HS09/1MDR-SVT-710 **Код:** H80120000211



## Технические данные

| | |
|---|---|
| **Столешница:** | Без столешницы |
| **Вместимость брутто:** | 120 lt |
| **Диапазон температур:** | -2°+8°C |
| **Холодильный агрегат:** | под выносной холод |
| **Фреон:** | R452a (GWP=2.141) |
| **Оттайка:** | Электрическая оттайка |
| **Высота корпуса:** | 710 mm |
| **Клапан:** | Поставляется с соленоидом |
| **Габариты:** | 600×655×810 mm |
| **Габариты в упаковке:** | 915×800×998 mm |
| **Вес нетто / брутто:** | 45 Kg / 55 Kg |
| **Объем нетто / брутто:** | / 120 lt |
| **Напряжение:** | 220-240 V - 50-60 Hz |
| **Эл. мощность:** | 710W - 3,2A |
| **Холод. Мощность:** | 368 W* |
| ***:** | Испарител. -10°C конд. +55°C |

## Характеристики

| | |
|---|---|
| **Базовая комплектация:** | 1 направляющая, 1 полка с пластиковым покрытием GN1/1 |
| **контроль:** | Электронный дисплей заподлицо с панелью |
| **Двери:** | 1 дверь с открыванием на 180° |
| **Уплотнение дверцы:** | Магнитный, трехкамерный и егко заменяемый |
| **Толщина изоляции:** | Толщина 60 мм - CFC/HCFC нет |
| **Внешняя/внутренняя отделка:** | Снаружи и задняя стенка из нержавеющей стали AISI 304. База из оцинкованной стали. |
| **Внутренние углы:** | Округлые для егкой чистки |
| **Ручка:** | Нержавеющая сталь AISI 304, толщина 2 mm |
| **Направляющие и стойки:** | Магнитный, трехкамерный и егко заменяемый |
| **Ножки:** | из нержавеющей стали AISI 304, регулируемые h 100/150 мм |
| **Cosmo:** | Подготовлен для подключения к Cosmo Hub |

In order to constantly offer the best possible products we reserve the right to make changes on technical specifications without incurring any obligation for equipment previosly or subsequently sold.

## Конструкция вын. агрегата

| | |
|---|---|
| **Напряжение:** | 220-240 V - 50 Hz |
| **Эл. мощность агрегата:** | 250W - 1,1A |
| **Фреон:** | R404-R452 |
| **Вес брутто:** | 17 Kg |
| **Габариты:** | 450×300×270 mm |
| **Труба с фреоном на входе:** | Ø 1/4" |
| **Труба с фреоном на выходе:** | Ø 3/8" |
| **Габариты в упаковке:** | 470×330×300 mm |
| **Холод. Мощность:** | Испарител. -10°C конд. +55°C |

## COSMO - контроль wi-fi

Cosmo - это эксклюзивная Wi-Fi технология The Nice Kitchen, которая позволяет подключать и контролировать приборы Coldline, Modular и Nevo со смартфона. Стол, подключенный с помощью комплекта Cosmo через кабель к концентратору Cosmo (MODI, VISION, THAW.PRO, LEVTRONIC, QUBI) или с помощью Cosmo box Wi-Fi, может контролироваться с помощью CosmoApp для получения предупреждений в случае ненормальной работы.

## Технический чертеж

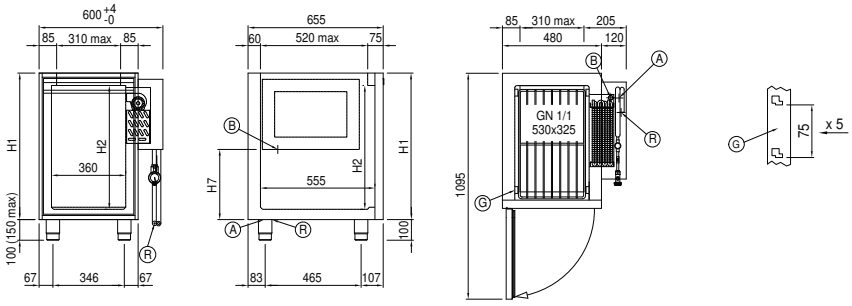


**A:** Выход кабеля питания

**B:** Слив конденсата

**G:** Направляющие и стойки

**R:** Выход трубок фреона

In order to constantly offer the best possible products we reserve the right to make changes on technical specifications without incurring any obligation for equipment previosly or subsequently sold.