Cliente _____ Quantità _____

Progetto _____ Posizione _____

# Tavolo Saladette Arkis GN 3 porte

**Modello:** HS17/1MDR-SVT-710 **Cod:** H80320000211



## Dati Tecnici

| | |
|---|---|
| **Top:** | Senza piano |
| **Capacità lorda:** | 440 lt |
| **Range temperatura:** | -2°+8°C |
| **Unità refrigerante:** | remota |
| **Gas refrigerante:** | R452a (GWP=2.141) |
| **Sbrinamento:** | Elettrico |
| **Altezza scocca:** | 710 mm |
| **Valvola:** | Solenoide fornita di serie |
| **Dimensioni:** | 1550×655×810 mm |
| **Dimensioni imballo:** | 1875×800×998 mm |
| **Peso netto / lordo:** | 95 Kg / 115 Kg |
| **Volume netto / lordo:** | / 440 lt |
| **Alimentazione:** | 220-240 V - 50-60 Hz |
| **Assorbimento:** | 810W - 3,7A |
| **Resa Frigorifera:** | 668 W* |
| *: | Evap. -10°C Cond. +55°C |

## Caratteristiche

| | |
|---|---|
| **Dotazione:** | 3 coppie guida, 3 griglie plastificate GN1/1 |
| **Controllo:** | Elettronico, display a filo pannello |
| **Porte:** | 3 porte con apertura a 180° |
| **Guarnizione porta:** | A tripla camera, magnetica facilmente sostituibile |
| **Isolamento:** | Spessore 60 mm - CFC/HCFC free |
| **Finitura interna/esterna:** | Interno/esterno in acciaio inox AISI 304 compreso schiena esterna, fondo in acciaio colaminato. |
| **Angoli interni:** | Arrotondati per una facile pulizia |
| **Maniglia:** | In acciaio inox AISI 304, spessore 2 mm |
| **Cremagliere e Guide:** | Acciaio inox AISI 304 |
| **Piedini:** | In acciaio inox AISI 304 regolabili h 100-150 mm |
| **Cosmo:** | Predisposto per collegamento a Cosmo Hub |

In order to constantly offer the best possible products we reserve the right to make changes on technical specifications without incurring any obligation for equipment previosly or subsequently sold.

## Dati tecnici unità refrigerante remota

| | |
|---|---|
| **Alimentazione:** | 220-240 V - 50 Hz |
| **Assorbimento unitò remota:** | 500W - 2,3A |
| **Gas refrigerante:** | R452A |
| **Peso Lordo:** | 16 Kg |
| **Dimensioni:** | 480×330×295 mm |
| **Tubo di mandata:** | Ø 1/4" |
| **Tubo di ritorno:** | Ø 3/8" |
| **Dimensioni imballo:** | 540×345×310 mm |
| **Resa frigorifera:** | Evap. -10°C Cond. +55°C |

## COSMO - controllo wi-fi

Cosmo è l'esclusiva tecnologia Wi-Fi di The Nice Kitchen che permette di connettere e monitorare da smartphone gli apparecchi Coldline, Modular e Nevo. Il tavolo, collegato con kit Cosmo via cavo ad un Cosmo hub (MODI, VISION, THAW.PRO, LEVTRONIC, QUBI) o con kit Cosmo Wi-Fi, può essere monitorato dalla CosmoApp e ricevere alert in caso di funzionamento anomalo.

## Disegno tecnico

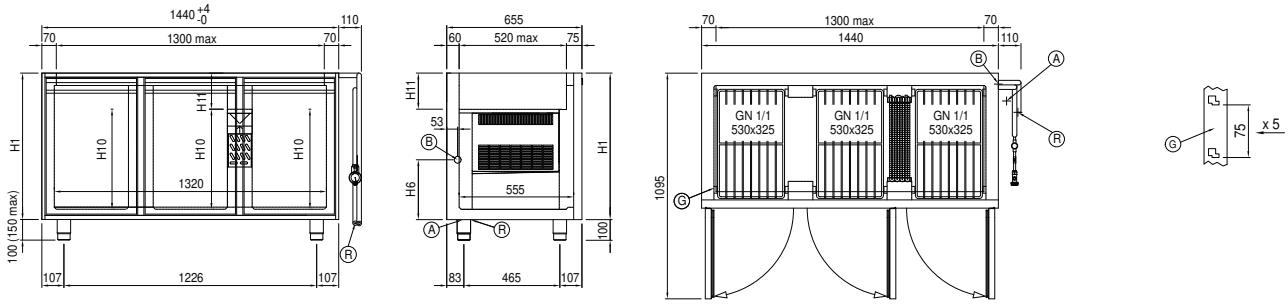


**A:** Uscita cavo alimentazione

**B:** Scarico condensa

**D:** Diffusore flusso aria

**G:** Cremagliere

**R:** Uscita tubi gas

In order to constantly offer the best possible products we reserve the right to make changes on technical specifications without incurring any obligation for equipment previosly or subsequently sold.