Cliente _____ Quantità _____

Progetto _____ Posizione _____

Abbattitore Smart

Modello: W10X **Cod:** W11103000021



Dati Tecnici

Capacità lorda:	367 lt
Range temperatura:	-40°+10°C
Umidificatore:	Non disponibile
Unità refrigerante:	Plug-in
Resa +90 / +3:	45 kg
Resa +90 / -18:	30 kg
Classe Climatica:	5
Gas refrigerante:	R290 (GWP=3)
Carica Refrigerante:	150 g
Sbrinamento:	Ad aria forzata
Valvola:	Di espansione meccanica
Dimensioni:	780×800×1553 mm
Dimensioni imballo:	875×915×1840 mm
Peso netto / lordo:	180 Kg / 190 Kg
Volume netto / lordo:	/ 367 lt
Alimentazione:	220-240 V - 50 Hz
Assorbimento:	1597 W - 7,6 A
Resa Frigorifera:	2825 W*
*:	Evap. -10°C Cond. +40°C
Rumorosità:	65,8 dB

Caratteristiche

Funzioni:	Abbattimento soft, abbattimento hard, surgelazione hard, ciclo continuo
Dotazione:	10 coppie guida GN1/1, EN60x40
Controllo:	Elettronico, display a filo pannello
Porte:	Reversibile e autochiudente con sistema antiodore
Guarnizione porta:	A tripla camera, magnetica facilmente sostituibile
Sonda al cuore:	A spillone, 1 punto di rilevamento
Isolamento:	Spessore 60 mm - CFC/HCFC free
Finitura interna/esterna:	Esterno e interno in acciaio inox AISI 304.
Angoli interni:	Arrotondati per una facile pulizia, fondo diamantato
Maniglia:	In PVC
Cremagliere e Guide:	Acciaio inox AISI 304, a sgancio rapido
Piedini:	In acciaio inox AISI 304, h 18 mm

In order to constantly offer the best possible products we reserve the right to make changes on technical specifications without incurring any obligation for equipment previosly or subsequently sold.

COSMO - controllo wi-fi

La connessione a Cosmo non è disponibile per questo modello di abbattitore.

Disegno tecnico

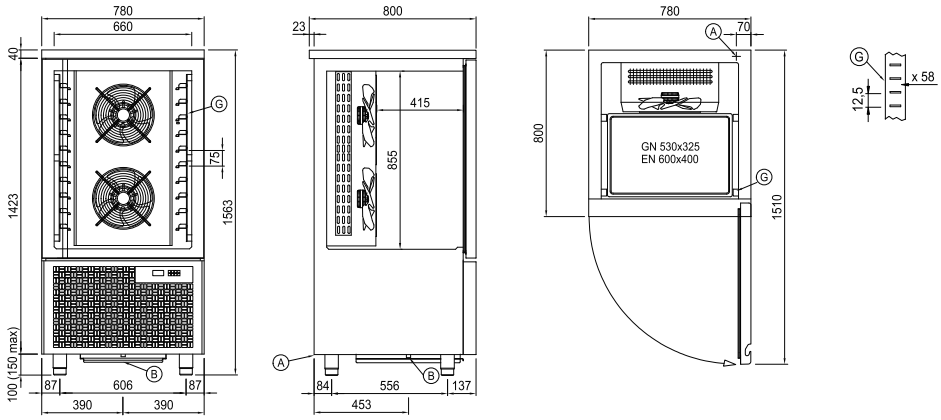

A: Uscita cavo alimentazione **B:** Scarico condensa **G:** Cremagliere

In order to constantly offer the best possible products we reserve the right to make changes on technical specifications without incurring any obligation for equipment previosly or subsequently sold.