Cliente _____ Cantidad _____

Proyecto _____ Posición _____

Armario Master Fish Combi 1400

Modelo: A140/2MPR **Cód.:** A14141230201



Armadio refrigerato Master Fish Combi 700, 3 porte, 2 vani separati con 2 temperature di funzionamento. Unità refrigerante remota, classe climatica 5 heavy duty e gas refrigerante R452a. Dotazione: 3 griglie plastificate GN2/1 e 6 vaschette pesce ABS GN1/1 con falsofondo interno, serratura con chiave, illuminazione led. Range di temperatura vano A: -2°+8°C; vano B: -6°+4°C; refrigerazione ventilata. Evaporatore trattato anticorrosione, Sbrinamento elettrico. Spessore dell'isolamento 75 mm - HFO con elevate prestazioni isolanti e basso impatto ambientale (senza CFC, HCFC, HFC). Maniglia in acciaio inox AISI 304 e guarnizione magnetica della porta a tripla camera, facilmente sostituibile. Apertura porta reversibile, autochiudente con fermo a 105°. Struttura monoscocca, interno/esterno in acciaio inox AISI 304; schiena esterna, fondo esterno e interno vano tecnico in acciaio galvanizzato/colaminato. Angoli interni arrotondati per una facile pulizia. La base modulare rinforzata in acciaio colaminato consente l'installazione su ruote, piedini, zoccolo fisso o mobile. Sistema refrigerante sostituibile FSS - Fast Service System - per un service facile e veloce. Predisposto per collegamento a sistema di supervisione remoto Cosmo e connessione ModBus/RTU Rs485.

Datos técnicos

Capacidad bruta:	1203 lt
Rango de temperatura:	-2°+8°C/-6°+4°C
Unidad refrigeradora:	remota
Gas refrigerante:	R452a (GWP=2.141)
Descogelación :	Eléctrico
Válvula:	Solenoide suministrado de serie
Dimensiones:	1480×815×2085 mm
Dimensiones embalaje:	1575×930×2144 mm
Peso neto / bruto:	210 Kg / 220 Kg
Volumen neto / bruto:	899 lt / 1203 lt
Alimentación:	220-240 V - 50-60 Hz
Potencia absorbida:	1420W - 6,5A
Rendimiento de refrigeración:	448 W*
Rendimiento 2:	448 W*
*:	Evap. -10°C Cond. +55°C

Caracteristicas

Equipo:	6 pares de guías para GN2/1, 3 rejillas GN2/1, 6 cubetas abs GN1/1 para pescado, cerradura con llave, iluminación LED, desagûe
Control:	Display electrónico enrasado
Puertas:	2 puertas, autocierre con tope a 105°, bisagras a la derecha
Junta de la puerta:	Triple cámara, magnética y fácilmente sustituible
Aislamiento:	Espesor 75 mm - libre de CFC/HCFC
Acabado interno/externo:	Interior/exterior en acero inox AISI 304; Trasera externa, fondo y compartimento técnico interior en acero galvanizado/colaminado
Esquinas internas:	Redondeado para una fácil limpieza
Manija:	En acero inox AISI 304, espesor 2 mm
Rack y guías:	Acero inox AISI 304
Patas:	en acero inoxidable AISI 304 regulables h 100/150 mm
Cosmo:	Preparado para conexión a Cosmo Hub

In order to constantly offer the best possible products we reserve the right to make changes on technical specifications without incurring any obligation for equipment previosly or subsequently sold.

Accesorios y variantes

- Alimentazione frequenza 60Hz
- Otros voltajes especiales
- Doble puerta (4 puertas)
- Base para zócalo de obra
- Color RAL a elegir
- Soluciones Master Marine
- Predisposición para conexión a unidad remota de CO2
- Unidad remota EMT6165GK
- Kit 4 ruedas giratorias con freno h 128 mm
- Rejilla inox GN2/1
- Rejilla plastificada GN2/1
- Par de guías tipo C 605 mm
- Cajón inox, h 150 mm 700/1400
- Estante para botellas, revestimiento de acero inox para estante 700/1400
- Serial Interface, cable RS485
- Kit de conexión de cable Cosmo
- Cubetas ABS para pescado GN1/1 con falsofondo 2 piezas
- Válvula R134a

Datos técnicos unidad remota

Alimentación:	220-240 V - 50 Hz
Potencia absorbida de la unidad:	330W - 1,5A
Gas refrigerante:	R452A
Peso bruto:	17 Kg
Dimensiones:	450×300×270 mm
Tubo de entrega:	Ø 1/4"+Ø 1/4"
Tubo de retorno:	Ø 3/8"+ Ø 3/8"
Dimensiones embalaje:	470×330×300 mm
Rendimiento de refrigeración:	Evap. -10°C Cond. +55°C

COSMO - control wi-fi

Cosmo es la tecnología Wi-Fi exclusiva de The Nice Kitchen que permite conectar y monitorizar los equipos Coldline, Modular y Nevo desde un smartphone. El armario, conectado con el kit Cosmo por cable a un Cosmo Hub (MODI, VISION, THAW.PRO, LEVTRONIC, QUBI) o con el kit Cosmo Wi-Fi, puede ser controlado por la CosmoApp para recibir alertas en caso de funcionamiento anómalo.

Diseño técnico

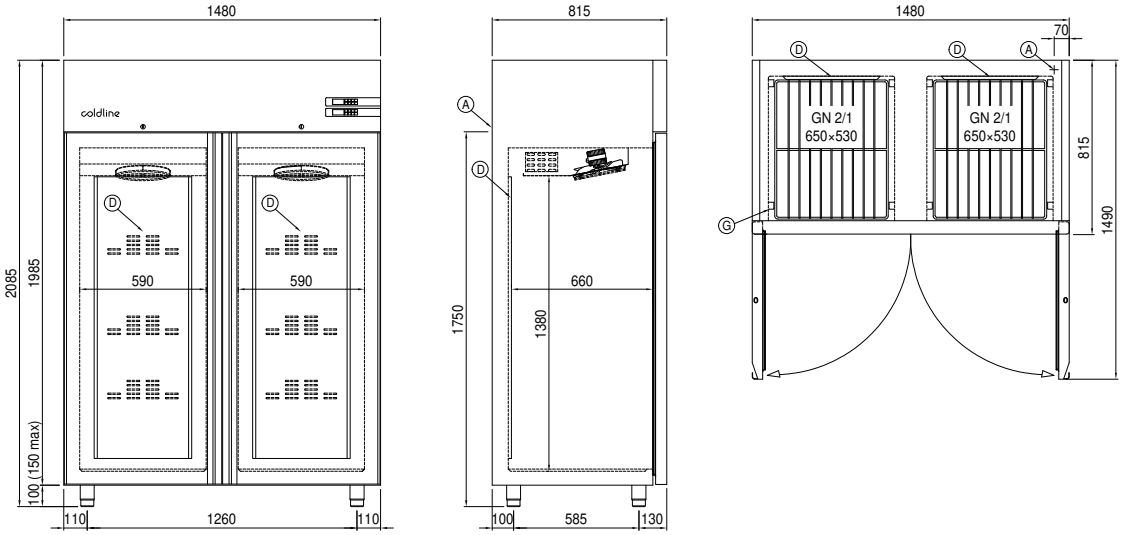

A: Alimentación del cable de salida

D: Difusor flujo de aire

G: Cremalleras

J: Evaporación automática del agua de condensación

P: Pileta de suelo

In order to constantly offer the best possible products we reserve the right to make changes on technical specifications without incurring any obligation for equipment previosly or subsequently sold.