Client _____ Quantité _____

Projet _____ Position _____

Armoire Master Fish Combi 1400

Modèle: A140/3MPBR **Cod:** A14141236301



Armadio refrigerato Master Fish Combi 700, 3 porte, 3 vani separati con 3 temperature di funzionamento. Unità refrigerante remota, classe climatica 5 heavy duty e gas refrigerante R452a. Dotazione: 3+2 griglie plastificate GN2/1 e 4 vaschette pesce ABS GN1/1 con falsofondo interno, serratura con chiave, illuminazione led. Range di temperatura vano A: -2°+8°C; vano B: -6°+4°C; vano C: -18°-22°C; refrigerazione ventilata. Evaporatore trattato anticorrosione, Sbrinamento elettrico. Spessore dell'isolamento 75 mm - HFO con elevate prestazioni isolanti e basso impatto ambientale (senza CFC, HCFC, HFC). Maniglia in acciaio inox AISI 304 e guarnizione magnetica della porta a tripla camera, facilmente sostituibile. Apertura porta reversibile, autochiudente con fermo a 105°. Struttura monoscocca, interno/esterno in acciaio inox AISI 304; schiena esterna, fondo esterno e interno vano tecnico in acciaio galvanizzato/colaminato. Angoli interni arrotondati per una facile pulizia. La base modulare rinforzata in acciaio colaminato consente l'installazione su ruote, piedini, zoccolo fisso o mobile. Sistema refrigerante sostituibile FSS - Fast Service System - per un service facile e veloce. Predisposto per collegamento a sistema di supervisione remoto Cosmo e connessione ModBus/RTU Rs485.

Données techniques

Capacité brute:	1163 lt
Temperature de fonctionnement:	-2°+8°C/-6°+4°C/-18°-22°C
Groupe frigorifique:	sans groupe logé
Gaz réfrigérant:	R452a (GWP=2.141)
Dégivrage:	Eléctrique
Détendeur:	Solénoïde fourni en standard
Dimensions:	1480×815×2085 mm
Dimensions emballage:	1575×930×2144 mm
Poids net / brut:	220 Kg / 230 Kg
Volume net / brut:	621+173 lt / 1163 lt
Alimentacion:	220-240 V - 50-60 Hz
Consommation électrique unité:	2250W - 10,3A
Puissance frigorifique:	448 W*
Rendement 2:	368 W*
Rendement 3:	540 W*
*:	Evap. -10°C/-30°C Cond. +55°C

Caractéristiques

Equipment:	7 couples de glissières pour grilles GN2/1 5 grilles GN2/1 4 bacs abs GN1/1 Serrure avec clé Vidange Éclairage LED
Control:	Afficheur électronique affleurant
Portes:	3 portes, à fermeture automatique, réversible avec butée à 105°
Joint de porte:	Chambre triple, magnetique facilement remplaçables
Isolement:	75 mm d'épaisseur - sans CFC/HCFC
Finition interne/externe:	Finition extérieure et intérieure en acier AISI 304. Dos extérieur, fond et partie intérieur du compartiment technique en acier galvanisé/colaminé
Coins internes:	Angles arrondis pour garantir une hygiène maximum
Poignée:	En acier inox AISI 304, épaisseur 2 mm
Grilles et guides:	Acier inoxydable AISI 304
Pieds:	En acier inoxydable AISI 304 réglables h 100/150 mm
Cosmo:	Préparé pour la connexion à Cosmo Hub

In order to constantly offer the best possible products we reserve the right to make changes on technical specifications without incurring any obligation for equipment previosly or subsequently sold.

Accessoires et variantes

- Alimentazione frequenza 60Hz
- Autres alimentations
- Double porte
- Cadre de positionnement sur socle
- Peinture RAL
- Solutions Master Marine
- Prédisposition pour la connexion à un groupe de réfrigération à distance en CO2
- Unité à distance EMT6165GK
- Unité à distance EMT6144GK
- Unité à distance NT2178GK
- Kit de 4 roulettes pivotantes avec frein h 128 mm
- Grille en acier inoxydable GN2/1
- Grille plastifiée GN2/1
- Paire de glissières type C 605 mm
- Tiroir en acier inoxydable, h 150 mm 700/1400
- Étagère bouteilles, couvercle en acier inoxydable pour grille 700/1400
- Interface série, câble RS485
- Kit de connexion du câble Cosmo
- Bac à poisson GN1/1 ABS avec faux fond 2 pièces
- Vanne R134a

Fiche technique groupe frigorifique à distance

Alimentacion:	220-240 V - 50 Hz
Consommation électrique:	330W - 1,5A
Gaz réfrigérant:	R452A
Poids brut:	17 Kg
Dimensions:	450×300×270 mm
Tuyau de sortie:	Ø 1/4"+Ø 1/4"+Ø 3/8"
Tuyau de retour:	Ø 3/8"+ Ø 3/8"+ Ø 3/8"
Dimensions emballage:	470×330×300 mm
Puissance frigorifique:	Evap. -10°C Cond. +55°C

COSMO - contrôle wi-fi

Cosmo est la technologie Wi-Fi exclusive de The Nice Kitchen qui permet de connecter et de contrôler les appareils Coldline, Modular et Nevo à partir d'un smartphone. L'armoire, connecté avec le kit Cosmo par câble à un hub Cosmo (MODI, VISION, THAW.PRO, LEVTRONIC, QUBI) ou avec le kit Wi-Fi Cosmo, peut être surveillé par la CosmoApp et recevoir des alertes en cas de fonctionnement anormal.

Déssin technique

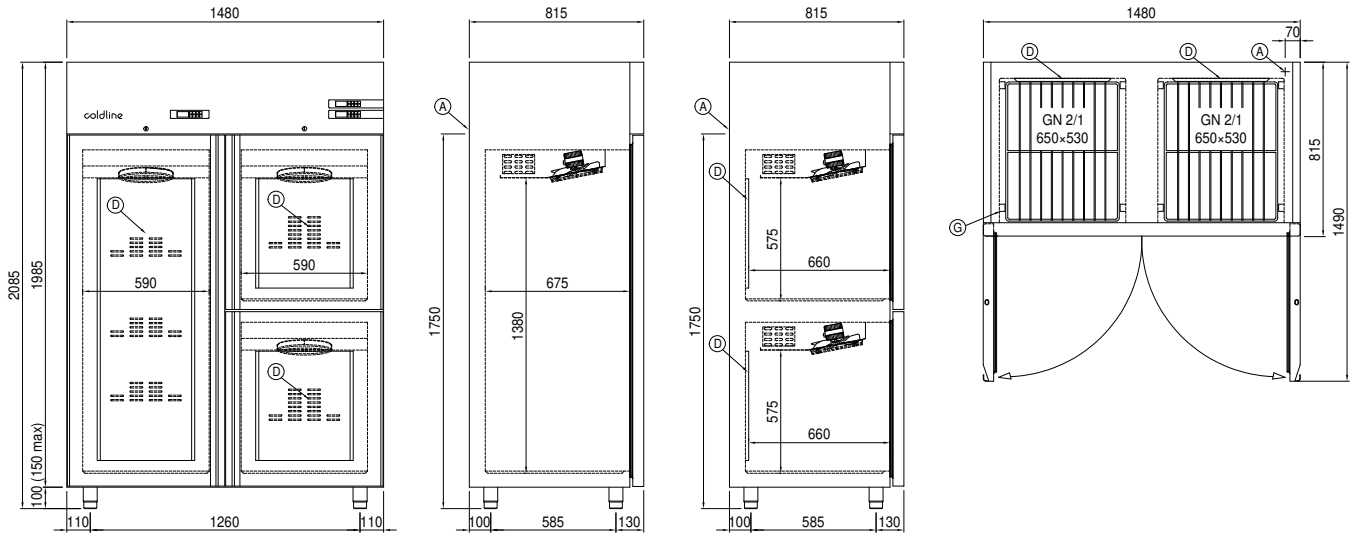

A: Sortie cable d'alimentation

D: Diffuseur d'air

G: Empattement de crémaillère

J: Évaporation automatique de la condensation

P: Bouchon de vidange

In order to constantly offer the best possible products we reserve the right to make changes on technical specifications without incurring any obligation for equipment previosly or subsequently sold.