coldline

Cliente _____ Quantità _____

Progetto _____ Posizione _____

## Armadio Clima 650 EN60×40

**Modello:** A80/1MJ **Cod:** A22080200101

Armadio refrigerato Clima 650, 1 porta. Unità refrigerante plug-in, classe climatica 5 heavy duty e gas refrigerante ecologico R290. Dotazione: 20 coppie guida per teglie EN60x40, serratura con chiave, illuminazione led. Range di temperatura -2°+10°C; refrigerazione statico-ventilata con flusso d'aria indiretto regolabile. Evaporatore trattato anticorrosione, sbrinamento a gas caldo. Spessore dell'isolamento 75 mm - HFO con elevate prestazioni isolanti e basso impatto ambientale (senza CFC, HCFC, HFC). Maniglia in acciaio inox AISI 304 e guarnizione magnetica della porta a tripla camera, facilmente sostituibile. Apertura porta reversibile, autochiudente con fermo a 105°. Struttura monoscocca, interno/esterno in acciaio inox AISI 304; schiena esterna, fondo esterno e interno vano tecnico in acciaio galvanizzato/colaminato. Angoli interni arrotondati per una facile pulizia. La base modulare rinforzata in acciaio colaminato consente l'installazione su ruote, piedini, zoccolo fisso o mobile. Predisposto per collegamento a sistema di supervisione remoto Cosmo e connessione ModBus/RTU Rs485.

## Dati Tecnici

| | |
|---|---|
| **Capacità lorda:** | 573 lt |
| **Range temperatura:** | -2°+10°C |
| **Unità refrigerante:** | Plug-in |
| **Classe efficienza energetica:** | B |
| **Indice efficienza energetica:** | 27 |
| **Consumo annuo:** | 303 kW/h annum |
| **Consumo 24h:** | 0,83 kW/h/24h |
| **Classe Climatica:** | 5 |
| **Gas refrigerante:** | R290 (GWP=3) |
| **Carica Refrigerante:** | 120g |
| **Sbrinamento:** | A gas caldo |
| **Valvola:** | Solenoide fornita di serie |
| **Dimensioni:** | 810×715×2085 mm |
| **Dimensioni imballo:** | 905×830×2138 mm |
| **Peso netto / lordo:** | 125 Kg / 135 Kg |
| **Volume netto / lordo:** | 313 lt / 573 lt |
| **Alimentazione:** | 220-240 V - 50 Hz |
| **Assorbimento:** | 300W - 1,4A |
| **Resa Frigorifera:** | 533 W* |
| ***:** | Evap. -10°C Cond. +55°C |

## Caratteristiche

| | |
|---|---|
| **Dotazione:** | 20 coppie guida per teglie EN60x40, serratura con chiave, illuminazione LED |
| **Controllo:** | Elettronico, display a filo pannello |
| **Porte:** | 1 porta, autochiudente con fermo a 105°, cerniere a destra |
| **Guarnizione porta:** | A tripla camera, magnetica facilmente sostituibile |
| **Isolamento:** | Spessore 75 mm - CFC/HCFC free |
| **Finitura interna/esterna:** | Interno/esterno in acciaio inox AISI 304; schiena esterna, fondo e interno vano tecnico in acciaio galvanizzato/colaminato |
| **Angoli interni:** | Arrotondati per una facile pulizia |
| **Maniglia:** | In acciaio inox AISI 304, spessore 2 mm |
| **Cremagliere e Guide:** | Acciaio inox AISI 304 |
| **Piedini:** | In acciaio inox AISI 304 regolabili h 100-150 mm |
| **Cosmo:** | Predisposto per collegamento a Cosmo Hub |

In order to constantly offer the best possible products we reserve the right to make changes on technical specifications without incurring any obligation for equipment previosly or subsequently sold.

**Coldline Srl** via Mattei, 38 - 35038 Torreglia, PD, Italy - P.I. 02628640282

**coldline.it - info@coldline.it**

## Accessori e varianti

| | |
|---|---|
| Doppio sportello | Kit 4 ruote pivotanti con freno h 128 mm |
| Porta a vetro con luce led | Teglia alluminata EN60x40 h 20 mm |
| Verniciatura RAL | Griglia inox EN60x40 |
| Unità plug-in ad acqua | Griglia plastificata EN60x40 |
| Alimentazione frequenza 60Hz | Coppia guide tipo L 398 mm EN |
| Altre alimentazioni | Interfaccia seriale, cavo RS485 |
| Kit apertura porta con pedale | Kit connessione via cavo Cosmo |

## COSMO - controllo wi-fi

Cosmo è l'esclusiva tecnologia Wi-Fi di The Nice Kitchen che permette di connettere e monitorare da smartphone gli apparecchi Coldline, Modular e Nevo. L'armadio, collegato con kit Cosmo via cavo ad un Cosmo hub (MODI, VISION, THAW.PRO, LEVTRONIC, QUBI) o con kit Cosmo Wi-Fi, può essere monitorato dalla CosmoApp e ricevere alert in caso di funzionamento anomalo.

## Disegno tecnico

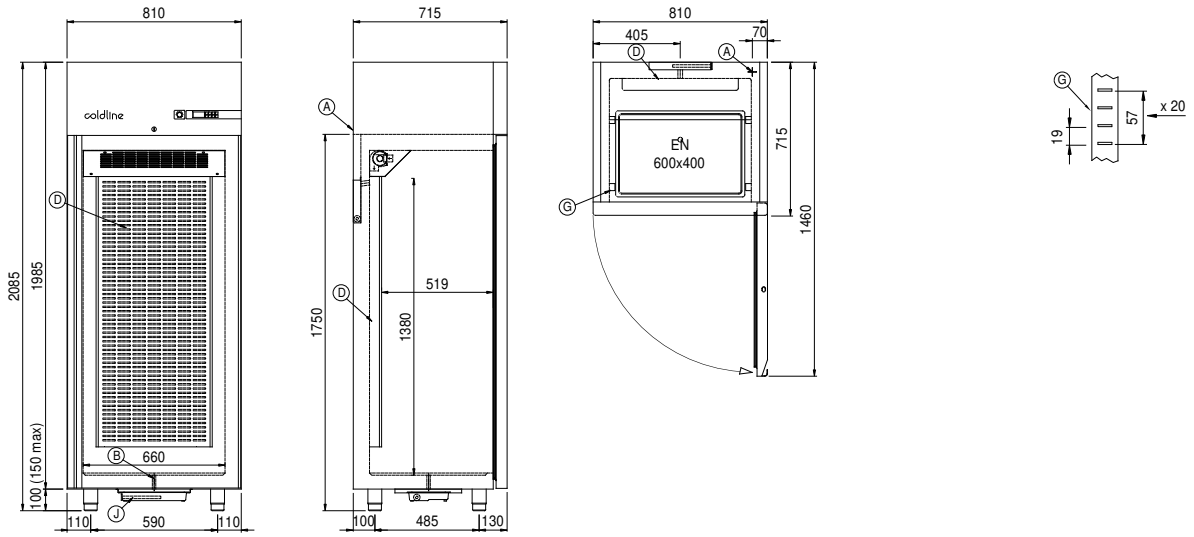


**A:** Uscita cavo alimentazione

**D:** Diffusore flusso aria

**G:** Cremagliere

**J:** Evaporazione automatica condensa

In order to constantly offer the best possible products we reserve the right to make changes on technical specifications without incurring any obligation for equipment previosly or subsequently sold.