coldline

Client _____ Quantité _____

Projet _____ Position _____

## Armoire Clima 900 EN60×80

**Modèle:** A90/1MJ **Cod:** A22090200101

Armoire réfrigérée Clima 900, 1 porte. Unité de réfrigération logée, classe climatique 5 heavy duty et gaz réfrigérant écologique R290. Équipement: 20 couples de glissières pour plateau EN60x80, serrure à clé, éclairage par led. Plage de température -2°+10°C; réfrigération statique ventilée avec flux d'air indirect réglable. Évaporateur traité anticorrosion, dégivrage par gaz chauds. Épaisseur de l'isolation 75 mm - HFO à haute performance d'isolation et à faible impact environnemental (sans CFC, HCFC, HFC). Poignée en acier inoxydable AISI 304 et joint de porte magnétique à triple chambre, facilement remplaçable. Ouverture de la porte réversible, à fermeture automatique, avec arrêt à 105°. Structure monobloc, intérieur/extérieur en acier inoxydable AISI 304; dos extérieur, fond extérieur et intérieur du compartiment technique en acier galvanisé. Angles internes arrondis facilitant le nettoyage. La base renforcé modulaire en acier colaminé permet une installation sur roulettes, sur pieds, sur socle mobile ou maçonnerie. Préparé pour la connexion au système de supervision à distance Cosmo et à la connexion ModBus/RTU Rs485.

## Données techniques

| | |
|---|---|
| **Capacité brute:** | 872 lt |
| **Temperature de fonctionnement:** | -2°+10°C |
| **Groupe frigorifique:** | Groupe logé |
| **Classe efficacité enérgétique:** | B |
| **Indice d'efficacité énergétique:** | 32,8 |
| **Consommation annuelle:** | 537 kW/h annum |
| **Consommation 24h:** | 1,47 kW/h/24h |
| **Classe climatique:** | 5 |
| **Gaz réfrigérant:** | R290 (GWP=3) |
| **Charge de réfrigérant:** | 120g |
| **Dégivrage:** | A gaz chaud |
| **Détendeur:** | Solénoïde fourni en standard |
| **Dimensions:** | 810×1015×2085 mm |
| **Dimensions emballage:** | 905×1130×2140 mm |
| **Poids net / brut:** | 155 Kg / 165 Kg |
| **Volume net / brut:** | 626 lt / 872 lt |
| **Alimentacion:** | 220-240 V - 50 Hz |
| **Consommation électrique:** | 300W - 1,4A |
| **Puissance frigorifique:** | 533 W* |
| *: | Evap. -10°C Cond. +55°C |

## Caractéristiques

| | |
|---|---|
| **Equipment:** | 20 couples de glissières pour EN60x80 Serrure avec clé Éclairage LED |
| **Control:** | Afficheur électronique affleurant |
| **Portes:** | 1 porte, à fermeture automatique avec butée à 105°, charnières à droite |
| **Joint de porte:** | Chambre triple, magnetique facilement remplaçables |
| **Isolement:** | 75 mm d'épaisseur - sans CFC/HCFC |
| **Finition interne/externe:** | Finition extérieure et intérieure en acier AISI 304. Dos extérieur, fond et partie intérieur du compartiment technique en acier galvanisé/colaminé |
| **Coins internes:** | Angles arrondis pour garantir une hygiène maximum |
| **Poignée:** | En acier inox AISI 304, épaisseur 2 mm |
| **Grilles et guides:** | Acier inoxydable AISI 304 |
| **Pieds:** | En acier inoxydable AISI 304 réglables h 100/150 mm |
| **Cosmo:** | Préparé pour la connexion à Cosmo Hub |

In order to constantly offer the best possible products we reserve the right to make changes on technical specifications without incurring any obligation for equipment previosly or subsequently sold.

**Coldline Srl** via Mattei, 38 - 35038 Torreglia, PD, Italy - P.I. 02628640282

**coldline.it - info@coldline.it**

## Accessoires et variantes

- Double porte
- Porte vitrée avec éclairage led
- Peinture RAL
- Groupe avec condensation à air
- Alimentazione frequenza 60Hz
- Autres alimentations
- Kit d'ouverture de porte avec pédale
- Kit de 4 roulettes pivotantes avec frein h 128 mm
- Plateau aluminisé EN60x40 h 20 mm
- Grille en acier inoxydable EN60x40
- Grille plastifiée EN60x40
- Paire de glissières type L 755 mm EN60x80
- Interface série, câble RS485
- Kit de connexion du câble Cosmo

## COSMO - contrôle wi-fi

Cosmo est la technologie Wi-Fi exclusive de The Nice Kitchen qui permet de connecter et de contrôler les appareils Coldline, Modular et Nevo à partir d'un smartphone. L'armoire, connecté avec le kit Cosmo par câble à un hub Cosmo (MODI, VISION, THAW.PRO, LEVTRONIC, QUBI) ou avec le kit Wi-Fi Cosmo, peut être surveillé par la CosmoApp et recevoir des alertes en cas de fonctionnement anormal.

## Déssin technique

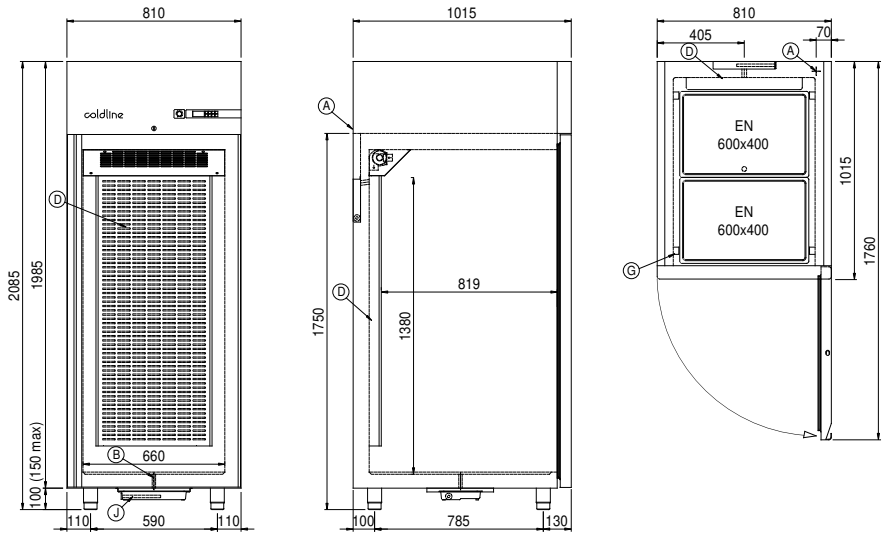


**A:** Sortie cable d'alimentation

**D:** Diffuseur d'air

**G:** Empattement de crémaillère

**J:** Évaporation automatique de la condensation

In order to constantly offer the best possible products we reserve the right to make changes on technical specifications without incurring any obligation for equipment previosly or subsequently sold.