Cliente _____ Cantidad _____

Proyecto _____ Posición _____

# Armario Wind 900 EN60×80

**Modelo:** A90/1M **Cód.:** A24090200101



Armario refrigerado Wind 900, 1 puerta. Unidad de refrigeración enchufable, clase energética B, clase climática 5 utilización intensiva y gas refrigerante ecológico R290. Equipamiento de serie: 20 parejas de guías para bandejas EN60x80, cerradura con llave, iluminación LED. Rango de temperaturas -5°+10°C; refrigeración ventilada con flujo de aire indirecto. Evaporador con tratamiento anticorrosión, desescarche por gas caliente. Espesor de aislamiento 75 mm - HFO con alto rendimiento de aislamiento y bajo impacto ambiental (libre de CFC, HCFC, HFC). Asa de acero inoxidable AISI 304 y junta de puerta magnética de triple cámara, fácilmente sustituible. Apertura de puerta reversible con autocierre y tope de 105°. Estructura de una sola pieza, interior/exterior de acero inoxidable AISI 304; trasera exterior, fondo exterior e interior del compartimento técnico de acero galvanizado. Esquinas interiores redondeadas para facilitar la limpieza. La base reforzada modular de acero colaminado permite la instalación sobre ruedas, patas, zócalos extraíbles o zócalos de obra. FSS - Fast Service System - sistema de refrigerante sustituible para un servicio económico y rápido. Predisposición para conexión al sistema de supervisión remota Cosmo y conexión ModBus/RTU Rs485.

## Datos técnicos

| | |
|---|---|
| **Capacidad bruta:** | 872 lt |
| **Rango de temperatura:** | -5°+10°C |
| **Unidad refrigeradora:** | Plug-in |
| **Clasificación energética:** | B |
| **Índice eficiencia energética:** | 32,8 |
| **Consumo anual:** | 537 kW/h annum |
| **Consumo 24h:** | 1,471 kW/h/24h |
| **Clase climática:** | 5 |
| **Gas refrigerante:** | R290 (GWP=3) |
| **Carga refrigerante:** | 110g |
| **Descogelación :** | Gas caliente |
| **Válvula:** | Solenoide suministrado de serie |
| **Dimensiones:** | 810×1015×2085 mm |
| **Dimensiones embalaje:** | 905×1130×2145 mm |
| **Peso neto / bruto:** | 160 Kg / 170 Kg |
| **Volumen neto / bruto:** | 626 lt / 872 lt |
| **Alimentación:** | 220-240 V - 50 Hz |
| **Potencia absorbida:** | 280W - 1,3A |
| **Rendimiento de refrigeración:** | 533 W* |
| *: | Evap. -10°C Cond. +55°C |

## Caracteristicas

| | |
|---|---|
| **Equipo:** | 20 pares de guías para EN60x80, iluminación LED |
| **Control:** | Display electrónico enrasado |
| **Puertas:** | 1 puerta, autocierre con tope a 105°, bisagras a la derecha |
| **Junta de la puerta:** | Triple cámara, magnética y fácilmente sustituible |
| **Aislamiento:** | Espesor 75 mm - libre de CFC/HCFC |
| **Acabado interno/externo:** | Interior/exterior en acero inox AISI 304; Trasera externa, fondo y compartimento técnico interior en acero galvanizado/colaminado |
| **Esquinas internas:** | Redondeado para una fácil limpieza |
| **Manija:** | En acero inox AISI 304, espesor 2 mm |
| **Rack y guías:** | Acero inox AISI 304 |
| **Patas:** | en acero inoxidable AISI 304 regulables h 100/150 mm |
| **Cosmo:** | Preparado para conexión a Cosmo Hub |

In order to constantly offer the best possible products we reserve the right to make changes on technical specifications without incurring any obligation for equipment previosly or subsequently sold.

## Accesorios y variantes

| | |
|---|---|
| Doble puerta | Kit 4 ruedas giratorias con freno h 128 mm |
| Puerta de cristal con luces LED | Bandeja de aluminio EN60x40 h 20 mm |
| Color RAL a elegir | Rejilla plastificada EN60x40 |
| Unidad plug-in por agua | Par de guías tipo L 755 mm EN60x80 |
| Alimentazione frequenza 60Hz | Serial Interface, cable RS485 |
| Otros voltajes especiales | Kit de conexión de cable Cosmo |
| Kit apertura puerta con pedal | Kit connessione wifi Cosmo |

## COSMO - control wi-fi

Cosmo es la tecnología Wi-Fi exclusiva de The Nice Kitchen que permite conectar y monitorizar los equipos Coldline, Modular y Nevo desde un smartphone. El armario, conectado con el kit Cosmo por cable a un Cosmo Hub (MODI, VISION, THAW.PRO, LEVTRONIC, QUBI) o con el kit Cosmo Wi-Fi, puede ser controlado por la CosmoApp para recibir alertas en caso de funcionamiento anómalo.

## Diseño técnico

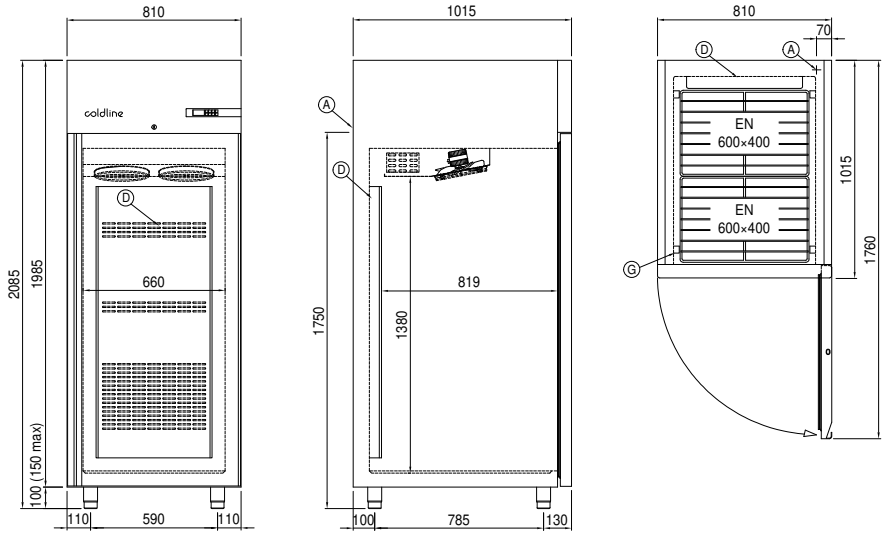


**A:** Alimentación del cable de salida

**D:** Difusor flujo de aire

**G:** Cremalleras

In order to constantly offer the best possible products we reserve the right to make changes on technical specifications without incurring any obligation for equipment previosly or subsequently sold.