coldline

Клиент _____ Количество _____

Проект _____ Позиция _____

Шкаф шоковой заморозки Vision NUVO

Модель: W5HSR **Код:** W64058010001

Технические данные

Столешница:	Упрочненная столешница 4 см для установки пароконвектомата
Максимальная вместимость:	6 противне
Вместимость брутто:	114 lt
Диапазон температур:	-40°+85°C
Вентиляция:	25% - 100%
Влажность:	45% - 95% с увлажнителем
Увлажнитель:	Включая
Холодильный агрегат:	под выносной холод
Произв-сть за цикл +90/+3:	18 Kg
Произв-сть за цикл +90/-18:	10 Kg
Фреон:	R452a (GWP=2.141)
Оттайка:	Принудительная воздушная оттайка
Клапан:	Электр. расширительный клапан
Габариты:	780×759×853 mm
Габариты в упаковке:	875×915×901 mm
Вес нетто / брутто:	75 Kg / 85 Kg
Объем нетто / брутто:	/ 114 lt
Напряжение:	220-240 V - 50-60 Hz
Эл. мощность:	1058 W - 4,7 A
Холод. Мощность:	1755 W*
***:**	Испарител. -10°C конд. +45°C

Характеристики

Функции:	Шоковое охлаждение, глубокая заморозка, разморозка, расстойка, отложенная расстойка, поддержание температуры, сушка, шоколад, йогурт, пастеризация паром, низкотемпературное паровое приготовление, мойка паром, ручной паровой режим
Базовая комплектация:	5 направляющих GN1/1, EN60x40
контроль:	7 "сенсорный экран с USB
Двери:	Амортизация, с системой против запахов
Уплотнение дверцы:	Магнитный, трехкамерный и егко заменяемый
Термощуп:	Игольчатый одноточечный термощеп, быстросъемный и егкозаменяемый
Толщина изоляции:	Толщина 60 мм - CFC/HCFC нет
Внешняя/внутренняя отделка:	Снаружи и внутри из нержавеющей стали AISI 304. Внутренняя и внешняя поверхности из «льняной» стали
Внутренние углы:	Округлые для егкой чистки
Ручка:	Трубчатый из нержавеющей стали AISI 304
Направляющие и стойки:	Хромированная застежка со встроенным замком
Ножки:	из нержавеющей стали AISI 304, регулируемые h 100/150 мм
Cosmo:	Система дистанционного управления Wi-Fi

In order to constantly offer the best possible products we reserve the right to make changes on technical specifications without incurring any obligation for equipment previosly or subsequently sold.

Coldline Srl via Mattei, 38 - 35038 Torreglia, PD, Italy - P.I. 02628640282

coldline.it - info@coldline.it

Аксессуары и модификации

- Персонализированный RAL
- Sonda al cuore a 3 punti di lettura
- Sonda al cuore riscaldata a 1 punto di lettura
- Перевешиваемая дверь
- Alimentazione Monofase 50Hz oppure 60Hz
- Alimentazione Trifase 50Hz oppure 60Hz
- Alimentazione frequenza 60Hz
- Другое напряжение
- Выносной агрегат W5T
- Фильтр-картридж Purity C Quell ST 50
- Низкая ножка h 55/70 мм
- 4 вращающиеся колеса из нерж стали с тормозами, h 128 мм
- Решётка из нержавеющей стали GN1/1
- Решетка с пластиковым покрытием GN1/1
- Решётка из нержавеющей стали EN60x40
- Решетка с пластиковым покрытием EN60x40
- Пара направляющих типа L 398 мм GN-EN
- Пара направляющих типа L 398 мм EN
- Дезинфицирующее моющее средство
- Сенсорный экран управления

Конструкция вын. агрегата

Напряжение:	220-240 V - 50 Hz
Фреон:	R404-R452a
Вес брутто:	52 Kg
Габариты:	780×752×280 mm
Труба с фреоном на входе:	10 mm
Труба с фреоном на выходе:	10 mm
Холод. Мощность:	Испарител. -10°C конд. +45°C

COSMO - контроль wi-fi

Cosmo - это эксклюзивная технология Wi-Fi от The Nice Kitchen, которая позволяет подключать, обновлять и контролировать работу шокового охладителя VISION со смартфона. VISION также является концентратором Cosmo и позволяет удаленно контролировать подключенные к нему приборы Coldline. Из приложения вы можете проверить условия работы каждого аппарата и получить предупреждения в случае ненормальной работы.

Технический чертеж

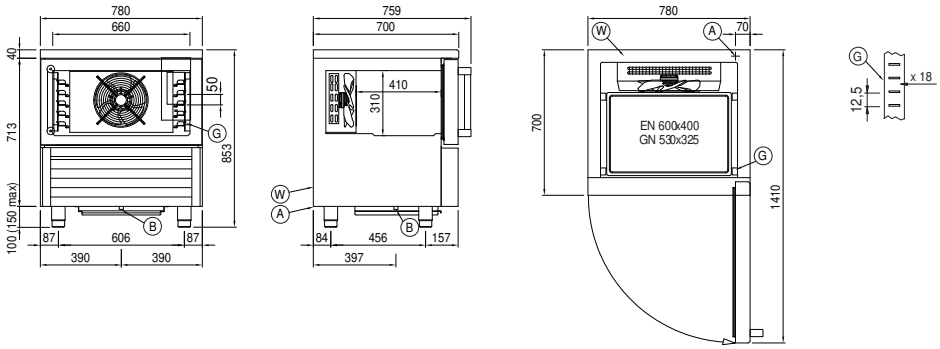

In order to constantly offer the best possible products we reserve the right to make changes on technical specifications without incurring any obligation for equipment previosly or subsequently sold.