Client _____ Quantité _____

Projet _____ Position _____

# Table Snack GN 2 portes

**Modèle:** TP13/1M-490 **Cod:** T10201000204

Table réfrigérée Snack 2 portes, hauteur du corps de la table 490 mm, avec plan. Unité de réfrigération logée, classe énergétique A, classe climatique 5 heavy duty et gaz réfrigérant écologique R290. Plage de température -2°+8°C avec réfrigération ventilée. Équipement: 1 grilles plastifiées GN1/1. Les compartiments peuvent être personnalisés avec des blocs-tiroirs réfrigérés 1/1, 1/2+1/2. Évaporateur traité anticorrosion et dégivrage au gaz chaud. Épaisseur de l'isolation 60 mm - HFO à haute performance d'isolation et à faible impact environnemental (sans CFC, HCFC, HFC). Poignée en acier inoxydable AISI 304 et joint de porte magnétique à triple chambre, facilement remplaçable. Ouverture de la porte réversible, à fermeture automatique, avec arrêt à 105°. Intérieur/extérieur en acier inoxydable AISI 304, y compris le dos externe. Angles internes arrondis facilitant le nettoyage. La base renforcé modulaire en acier colaminé permet une installation sur roulettes, sur pieds, sur socle mobile ou maçonnerie. Système de refroidissement monobloc amovible et remplaçable FSS - Fast Service System - pour un service économique et rapide. Préparé pour la connexion à Cosmo - système de supervision à distance par wi-fi - et la connexion ModBus/RTU Rs485.




## Données techniques

| | |
|---|---|
| **Plan de travail:** | Plan de travail |
| **Capacité brute:** | 177 lt |
| **Temperature de fonctionnement:** | -2°+8°C |
| **Groupe frigorifique:** | Groupe logé |
| **Classe efficacité enérgétique:** | A |
| **Indice d'efficacité énergétique:** | 19,9 |
| **Consommation annuelle:** | 409 kW/h annum |
| **Consommation 24h:** | 1,121 kW/h/24h |
| **Classe climatique:** | 5 |
| **Gaz réfrigérant:** | R290 (GWP=3) |
| **Charge de réfrigérant:** | 110g |
| **Dégivrage:** | A gaz chaud |
| **Hauteur du corps:** | 490 mm |
| **Détendeur:** | Solénoïde fourni en standard |
| **Dimensions:** | 1300×700×630 mm |
| **Dimensions emballage:** | 1395×800×1010 mm |
| **Poids net / brut:** | 105 Kg / 115 Kg |
| **Volume net / brut:** | 105 lt / 177 lt |
| **Alimentacion:** | 220-240 V - 50 Hz |
| **Consommation électrique unité:** | 250W - 1,15A |
| **Puissance frigorifique:** | 406 W* |
| *: | Evap. -10°C Cond. +55°C |

## Caractéristiques

| | |
|---|---|
| **Equipment:** | 2 couples de glissières, 2 grilles plastifiées GN1/1 |
| **Control:** | Afficheur électronique affleurant |
| **Portes:** | 2 portes, à fermeture automatique, réversible avec butée à 105° |
| **Joint de porte:** | Chambre triple, magnetique facilement remplaçables |
| **Isolement:** | 60 mm d'épaisseur - sans CFC/HCFC |
| **Finition interne/externe:** | Finition extérieure et intérieure en acier AISI 304, compris le dos extérieur et le fond en acier colaminé |
| **Coins internes:** | Angles arrondis pour garantir une hygiène maximum |
| **Poignée:** | En acier inox AISI 304, épaisseur 2 mm |
| **Grilles et guides:** | Acier inoxydable AISI 304 |
| **Pieds:** | En acier inoxydable AISI 304 réglables h 100/150 mm |
| **Cosmo:** | Préparé pour la connexion à Cosmo Hub |

In order to constantly offer the best possible products we reserve the right to make changes on technical specifications without incurring any obligation for equipment previosly or subsequently sold.

## Accessoires et variantes

- Kit de tiroirs 1/1
- Kit de tiroirs 1/2
- Compartiment technique de taille spéciale
- Compartiment technique à gauche
- Serrure à clé pour tiroirs 1/1
- Serrure à clé pour tiroirs 1/2
- Peinture RAL
- Groupe avec condensation à air
- Alimentazione frequenza 60Hz
- Autres alimentations
- Pied augmenté h 145/195 mm
- Kit de 4 roulettes pivotantes avec frein h 128 mm
- Traverse pour bacs GN pour tiroir
- Kit bacs GN1/2 + couvercles pour tiroir, h 150 mm
- Kit bacs GN1/3 + couvercles pour tiroir, h 150 mm
- Étagère bouteilles, couvercle en acier inoxydable pour grille 350
- Grille en acier inoxydable GN1/1
- Grille plastifiée GN1/1
- Paire de glissières type C 505 mm
- Prise schuko IP44 avec couvercle
- Interface série, câble RS485
- Kit de connexion du câble Cosmo
- Kit de connexion wifie Cosmo
- Base mobile GN 2P h 100 mm

## COSMO - contrôle wi-fi

Cosmo est la technologie Wi-Fi exclusive de The Nice Kitchen qui permet de connecter et de contrôler les appareils Coldline, Modular et Nevo à partir d'un smartphone. Le table, connecté avec le kit Cosmo par câble à un hub Cosmo (MODI, VISION, THAW.PRO, LEVTRONIC, QUBI) ou avec le kit Wi-Fi Cosmo, peut être surveillé par la CosmoApp et recevoir des alertes en cas de fonctionnement anormal.

## Déssin technique

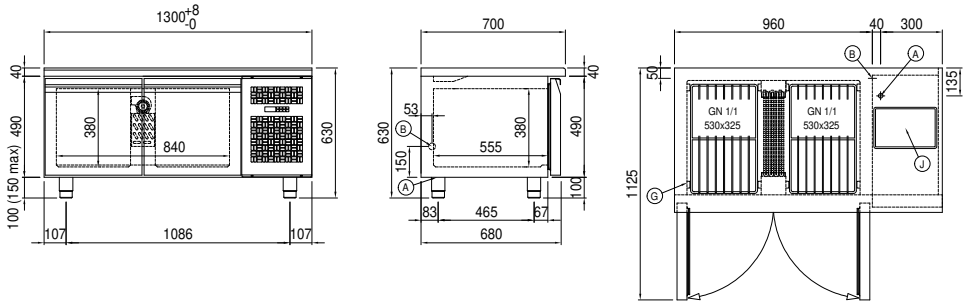


**A:** Sortie cable d'alimentation

**B:** Condensation de vidange

**G:** Empattement de crémaillère

**J:** Évaporation automatique de la condensation

In order to constantly offer the best possible products we reserve the right to make changes on technical specifications without incurring any obligation for equipment previosly or subsequently sold.