coldline

Cliente _____ Quantità _____

Progetto _____ Posizione _____

Tavolo Saladette GN 4 porte

Modello: TA21/1MDR-660 **Cod:** T10412000213

Tavolo refrigerato Saladette 4 porte, altezza corpo tavolo 660 mm, piano con alzatina. Unità refrigerante remota, classe climatica 5 heavy duty e gas refrigerante R452a. Range di temperatura -2°+8°C con refrigerazione ventilata. Dotazione: 1 griglia plastificata GN1/1. Ciascun vano è configurabile con cassettiere 1/2+1/2, 1/3+2/3, 1/3+1/3+1/3. Evaporatore verniciato anticorrosione e sbrinamento elettrico. Spessore dell'isolamento 60 mm - HFO con elevate prestazioni isolanti e basso impatto ambientale (senza CFC, HCFC, HFC). Maniglia in acciaio inox AISI 304 e guarnizione magnetica della porta a tripla camera, facilmente sostituibile. Apertura porta reversibile, autochiudente con fermo a 105°. Interno/esterno in acciaio inox AISI 304 compreso schiena esterna. Angoli interni arrotondati per una facile pulizia. La base modulare rinforzata in acciaio colaminato consente l'installazione su ruote, piedini, zoccolo fisso o mobile. Sistema refrigerante sostituibile FSS - Fast Service System - per un service facile e veloce. Predisposto per collegamento a Cosmo - sistema di supervisione wi-fi da remoto - e connessione ModBus/RTU Rs485.

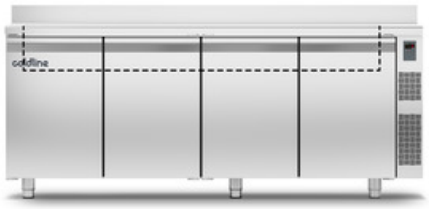

Dati Tecnici

Top:	Con piano e alzatina
Capacità lorda:	549 lt
Range temperatura:	-2°+8°C
Unità refrigerante:	remota
Gas refrigerante:	R452a (GWP=2.141)
Sbrinamento:	Elettrico
Altezza scocca:	660 mm
Valvola:	Solenoide fornita di serie
Dimensioni:	2050×700×900 mm
Dimensioni imballo:	2355×800×998 mm
Peso netto / lordo:	148 Kg / 158 Kg
Volume netto / lordo:	/ 549 lt
Alimentazione:	220-240 V - 50-60 Hz
Assorbimento:	810W - 3,7A
Resa Frigorifera:	668 W*
***:**	Evap. -10°C Cond. +55°C

Caratteristiche

Dotazione:	4 coppie guida, 4 griglie plastificate GN1/1
Controllo:	Elettronico, display a filo pannello
Porte:	4 porte, autochiudenti, reversibili con fermo a 105°
Guarnizione porta:	A tripla camera, magnetica facilmente sostituibile
Isolamento:	Spessore 60 mm - CFC/HCFC free
Finitura interna/esterna:	Interno/esterno in acciaio inox AISI 304 compreso schiena esterna, fondo in acciaio colaminato.
Angoli interni:	Arrotondati per una facile pulizia
Maniglia:	In acciaio inox AISI 304, spessore 2 mm
Cremagliere e Guide:	Acciaio inox AISI 304
Piedini:	In acciaio inox AISI 304 regolabili h 100-150 mm
Cosmo:	Predisposto per collegamento a Cosmo Hub

In order to constantly offer the best possible products we reserve the right to make changes on technical specifications without incurring any obligation for equipment previosly or subsequently sold.

Coldline Srl via Mattei, 38 - 35038 Torreglia, PD, Italy - P.I. 02628640282

coldline.it - info@coldline.it

Accessori e varianti

- Cassettiera 1/2
- Cassettiera 1/3
- Cassettiera 1/3 + 2/3
- Altezza corpo tavolo 650 mm
- Altezza corpo tavolo 700 mm
- Altezza corpo tavolo 750 mm
- Vano tecnico a sinistra
- Vano tecnico in comune
- Senza vano tecnico
- Serratura con chiave per cassetti 1/2
- Serratura con chiave per cassetti 1/3
- Serratura con chiave per cassetti 1/3 + 2/3
- Illuminazione LED
- Verniciatura RAL
- Evaporatore inox
- Predisposizione per collegamento a centrale remota CO2
- Coperchio Saladette, dimensione personalizzata
- Vasca interna Saladette, dimensione personalizzata
- Interno hygiene H3
- Piano con alzatina in granito
- Piano in granito
- Unità condensante NEK6210GK remota
- Piedino maggiorato h 145/195 mm
- Kit 6 ruote pivotanti con freno h 128 mm
- Traversino per contenitori GN per cassetto
- Kit contenitori GN1/2 + coperchi per cassetto, h 150 mm
- Kit contenitori GN1/3 + coperchi per cassetto, h 150 mm
- Griglia inox GN1/1
- Griglia plastificata GN1/1
- Coppia guide tipo C 505 mm
- Interfaccia seriale, cavo RS485
- Kit connessione via cavo Cosmo
- Kit connessione wifi Cosmo
- Valvola R134a
- Kit bacinelle Saladette, 4 porte
- Coperchio Saladette, dimensione standard 4P
- Vasca interna Saladette, dimensione standard 4 porte
- Zoccolo mobile GN 4P remoto h 100 mm

Dati tecnici unità refrigerante remota

Alimentazione:	220-240 V - 50 Hz
Assorbimento Unità Remota:	500W - 2,3A
Gas refrigerante:	R452A
Peso Lordo:	16 Kg
Dimensioni:	480×330×295 mm
Tubo di mandata:	Ø 1/4"
Tubo di ritorno:	Ø 3/8"
Dimensioni imballo:	540×345×310 mm
Resa frigorifera:	Evap. -10°C Cond. +55°C

COSMO - controllo wi-fi

Cosmo è l'esclusiva tecnologia Wi-Fi di The Nice Kitchen che permette di connettere e monitorare da smartphone gli apparecchi Coldline, Modular e Nevo. Il tavolo, collegato con kit Cosmo via cavo ad un Cosmo hub (MODI, VISION, THAW.PRO, LEVTRONIC, QUBI) o con kit Cosmo Wi-Fi, può essere monitorato dalla CosmoApp e ricevere alert in caso di funzionamento anomalo.

Disegno tecnico

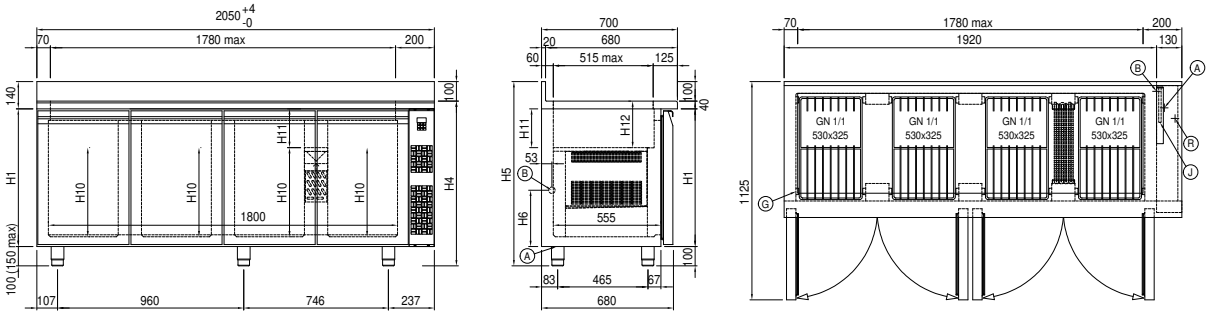

A:	Uscita cavo alimentazione	**B:**	Scarico condensa	**G:**	Cremagliere
J:	Evaporazione automatica condensa	**R:**	Uscita tubi gas		

In order to constantly offer the best possible products we reserve the right to make changes on technical specifications without incurring any obligation for equipment previosly or subsequently sold.