coldline

Kunde _____ Menge _____

Projekt _____ Lage _____

## Schockfroster Tische Vision F

**Modell:** WTA7FA **Cod:** W67074012001

Schockfroster Tische Vision 7 Einschübe, F-Version Arbeitsplatte mit Aufkantung, Temperaturbereich -40°+65°C mit Standard-Boiler. Sie ist mit folgenden Funktionen ausgestattet: Schockkühlen, Schockfrosten, Manueller Zyklus, Auftauung, Gärung und Gärunterbrechung, Erhaltung, Trocknung, Schokolade, Joghurt, Dampfdesinfektion. Plug-In-Kältesystem mit Wasser Kondensation mit dem Kältemittel R452a. Devote™ - Dynamic Evolution Temperature - das innovative System, das selbstständig das Gewicht, die Größe und die Temperatur von Lebensmitteln erkennt und automatisch die Zeit beim Schnellkühlen oder Schockfrosten verkürzt, ohne dass ein Kernfühler verwendet werden muss. 7"-Touchscreen und Betriebsarten mit anpassbaren Rezepten, Zeit-, Kernfühler oder Devote-Algorithmus. Einstellbare Belüftung 25-100%, einstellbare Luftfeuchtigkeit 45-95%. Leistung Schockkühlung +90/+3°C - 34 Kg; Leistung Schockfrostung +90/-18°C - 24 Kg. Klimaklasse 5 heavy duty, Heißgas-Abtauung. 60 mm Isolierung - HFO mit hoher Dämmleistung und geringer Umweltbelastung (FCKW-, HFCKW-, FKW-frei). Elektronische Expansionsventil und Verdampfer mit Anti-Korrosions-Lackierung. leicht austauschbare, magnetische Dreikammerdichtung, Kernfühler mit Schraubverschluss und LED-Beleuchtung. Außen und innen CNS nach DIN 1.4301. Standardausrüstung: 7 x GN1/1-EN60x40 Auflageschienen. ModBus/RTU Rs485 Anschluss als Standard. Cosmo: Wi-Fi-Verbindung für die Fernüberwachung über die Cosmo App. Bei der Verkabelung mit Coldline Tischen und Schränken, fungieren diese als Hub für die Fernüberwachung der angeschlossenen Geräte.

## Technische Daten

| | |
|---|---|
| **Arbeitsplatte:** | Dicke 4 cm. Verstärkt, um einen Ofen aufzustellen. |
| **Maximale Kapazität:** | 11 Bleche |
| **Bruttokapazität:** | 248 lt |
| **Betriebstemperatur:** | -40°+65°C |
| **Lüftungsbereich:** | 25% - 100% |
| **Feuchtigkeitsbereich:** | 45% - 95% mit Luftbefeuchter |
| **Luftbefeuchter:** | Einschließlich |
| **Externe Kälteanlage:** | Wasser-Steckerfertig |
| **Leistung +90/+3:** | 34 Kg |
| **Leistung +90/-18:** | 24 Kg |
| **Klimaklasse:** | 5 |
| **Kältemittel:** | R452a (GWP=2.141) |
| **Abtauung:** | Heißgas |
| **Korpushohe:** | 710 mm |
| **Ventil:** | Elektronisches Expansionsventil |
| **Außenmaße:** | 1400×700×950 mm |
| **Verpackungsabmessungen:** | 1545×900×998 mm |
| **Netto- / Bruttogewicht:** | 160 Kg / 170 Kg |
| **Netto / Brutto-Volumen:** | / 248 lt |
| **Spannung/Frequenz:** | 220-240 V - 50 Hz |
| **Max. Stromaufnahme:** | 1950 W - 9,42 A |
| **Kälteleistung:** | 2084 W* |
| *: | VT. -10°C Kond. +45°C |

## Eigenschaften

| | |
|---|---|
| **Funktionen:** | Schockkühlung, Schockfrostung, Auftauung, Gärung und Gärunterbrechung, Erhaltung, Trocknung, Schokolade, Joghurt, Dampfdesinfektion, manueller Zyklus |
| **Standardausrustung:** | 7 Auflageschienen GN1/1, EN60x40 |
| **Kontrolle:** | 7" Touchscreen-Display mit USB-Anschluss |
| **Türdichtung:** | Magnetisch, dreikammerig und leicht austauschbar |
| **Kernfühler:** | Nadelsonde mit 1 Messpunkt, Schnellspanner und leicht austauschbar |
| **Isolierung:** | 60 mm Dicke - FCKW/HCKW-frei |
| **Ausfuhrung Innen/Außen:** | Außen und innen CNS nach DIN 1.4301. Innen und außen aus Stahl "Leinwand". |
| **Innenecken:** | Abgerundet für einfache Reinigung und maximale Hygiene |
| **Griff:** | CNS nach DIN 1.4301, 2 mm stark |
| **Führung und Gleitschienen:** | CNS nach DIN 1.4301, Schnellspanner |
| **Füße:** | Aus Edelstahl AISI 304, Höhenverstellbare 100/150 mm |
| **Cosmo:** | Wi-Fi-Fernbedienungssystem |

In order to constantly offer the best possible products we reserve the right to make changes on technical specifications without incurring any obligation for equipment previosly or subsequently sold.

**Coldline Srl** via Mattei, 38 - 35038 Torreglia, PD, Italy - P.I. 02628640282

**coldline.it - info@coldline.it**

## Zubehör und Ausführungen

- Pulverbeschichtung mit RAL Farbe
- Sonda al cuore a 3 punti di lettura
- Sonda al cuore riscaldata a 1 punto di lettura
- Türanschlag wechselbar
- Alimentazione frequenza 60Hz
- Andere Speisungen
- Wasserenthärter Purity C Quell ST 50
- Niedrigere Fuß H 55/70 mm
- Kit 4 CNS Drehrollen mit Bremse h 128 mm
- Roste GN1/1 aus CNS
- Kunststoffbeschichteter Tragrost GN1/1
- Roste EN60x40 aus CNS
- Kunststoffbeschichteter Tragrost EN60x40
- Auflageschienen Typ L 398 mm GN-EN
- Auflageschienen Typ L 398 mm EN
- Reinigungsmittel zur Desinfektion
- Kit Touch Screen zur Kontrolle vom Aufbewahrungsschrank
- Cosmo Kabelanschluss-Set

## Cosmo - Wi-Fi Kontroll system

Cosmo ist die exklusive Wi-Fi-Technologie von The Nice Kitchen, mit der VISION-Schockfroster über Smartphones verbunden, aktualisiert und überwacht werden können. VISION ist auch ein Cosmo-Hub und ermöglicht die Fernüberwachung der daran angeschlossenen Coldline-Geräte. Über die CosmoApp können Sie die Betriebsbedingungen jedes Geräts überprüfen und bei abnormalem Betrieb Warnungen erhalten.

## Technische Zeichnung

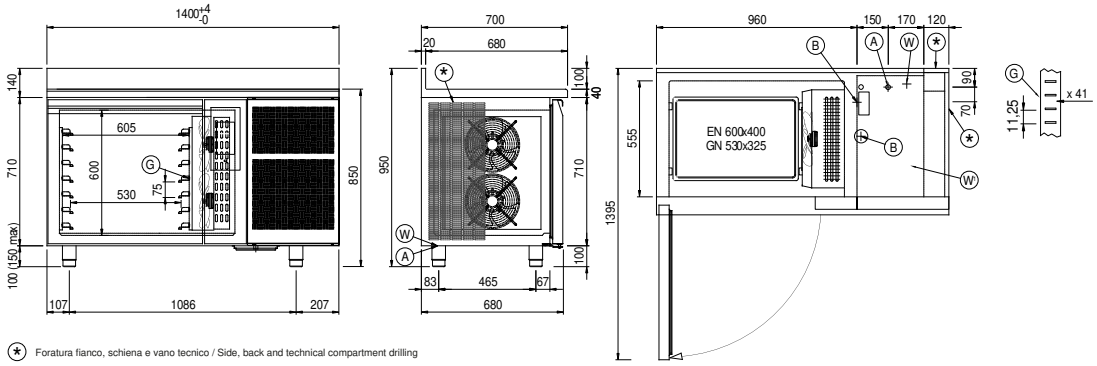


| | | | | | |
|---|---|---|---|---|---|
| **A:** | Stromanschluss | **B:** | Tauwasserablauf | **G:** | Stellleisten Steigung |
| **W:** | Wassernetz Verbindung für Luftbefeuchter - weiblich 3/4”. Entladen nicht erforderlich | **W1:** | Wassereinlass/-auslass für Verflüssigungssatz - männlich 3/4” | | |

In order to constantly offer the best possible products we reserve the right to make changes on technical specifications without incurring any obligation for equipment previosly or subsequently sold.